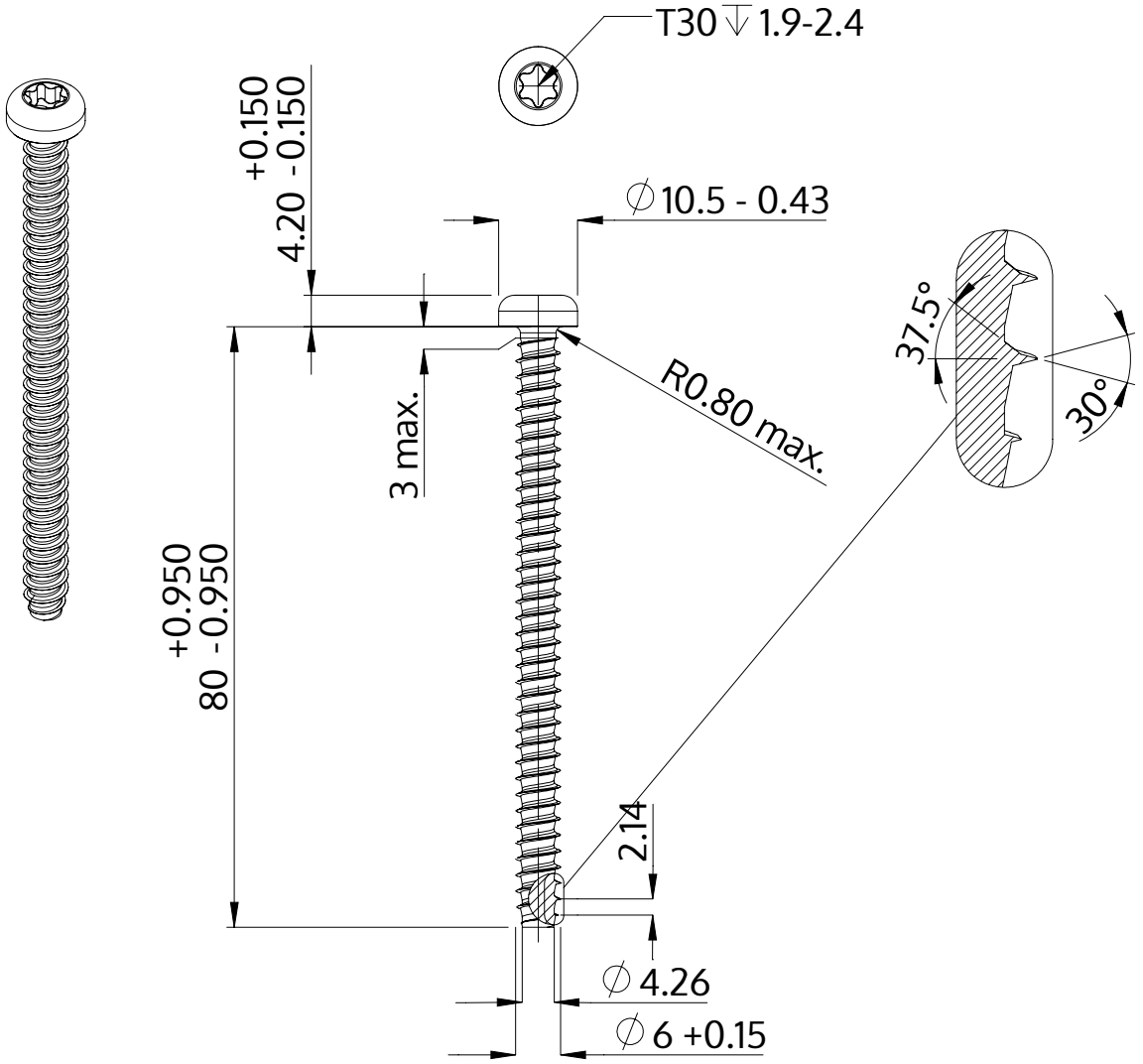

Beschreibung	STP39 6.0x80.0 - T30
Werkstoff	Stahl, vergütet
Oberfläche	verzinkt 5-7 µm, getempert, blau / transparent passiviert
Gewicht	12.939 kg / 1000 Stück

SCREWERK	**STP390600800S**	
Metrische Zeichnung A4	Skalierung 1:1	2024-10