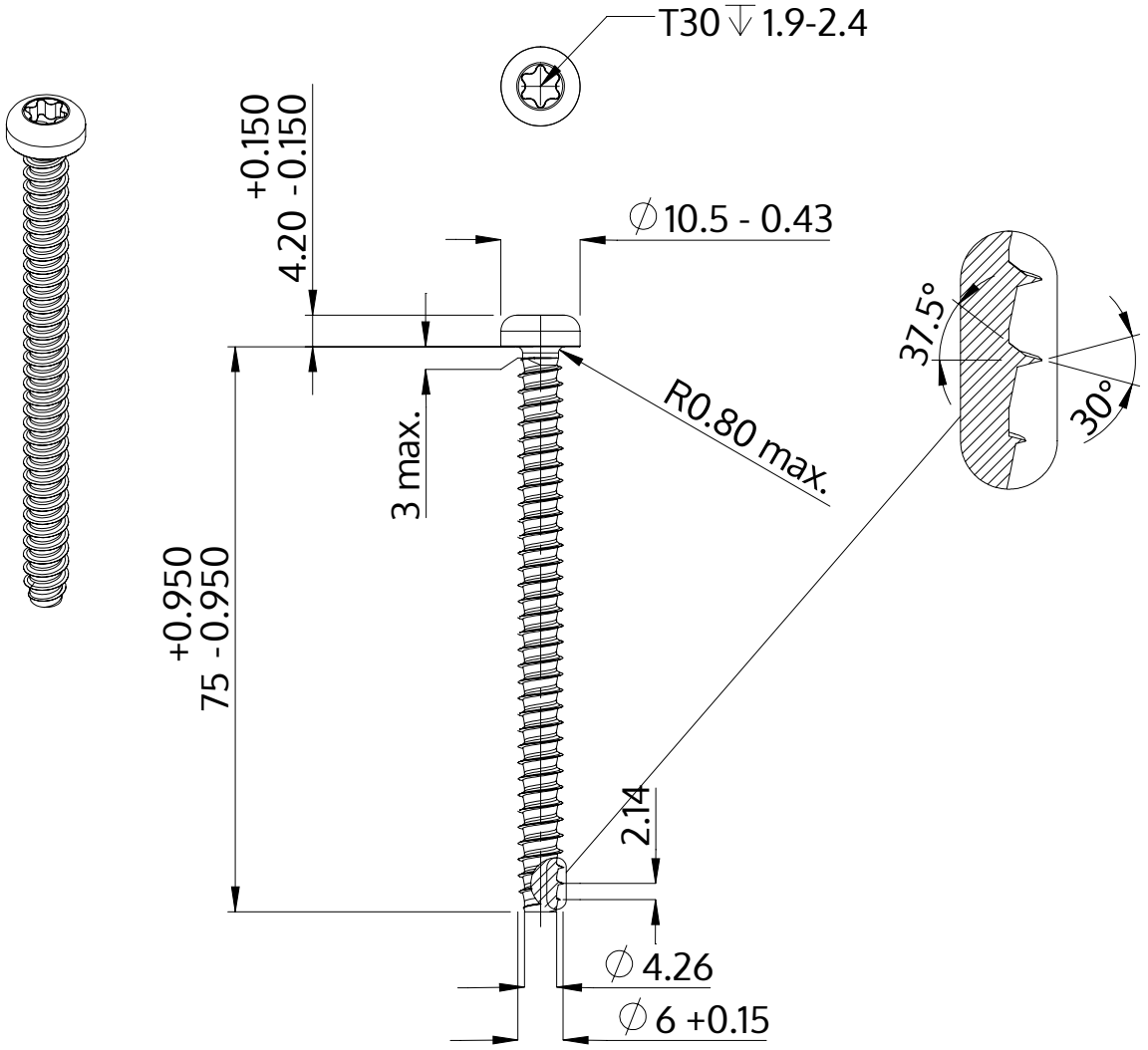

Beschreibung	STP39 6.0x75.0 - T30
Werkstoff	Edelstahl A2
Oberfläche	blank, gebeizt und passiviert
Gewicht	12.261 kg / 1000 Stück

SCREWERK	**STP390600750E**	
Metrische Zeichnung A4	Skalierung 1:1	2024-10