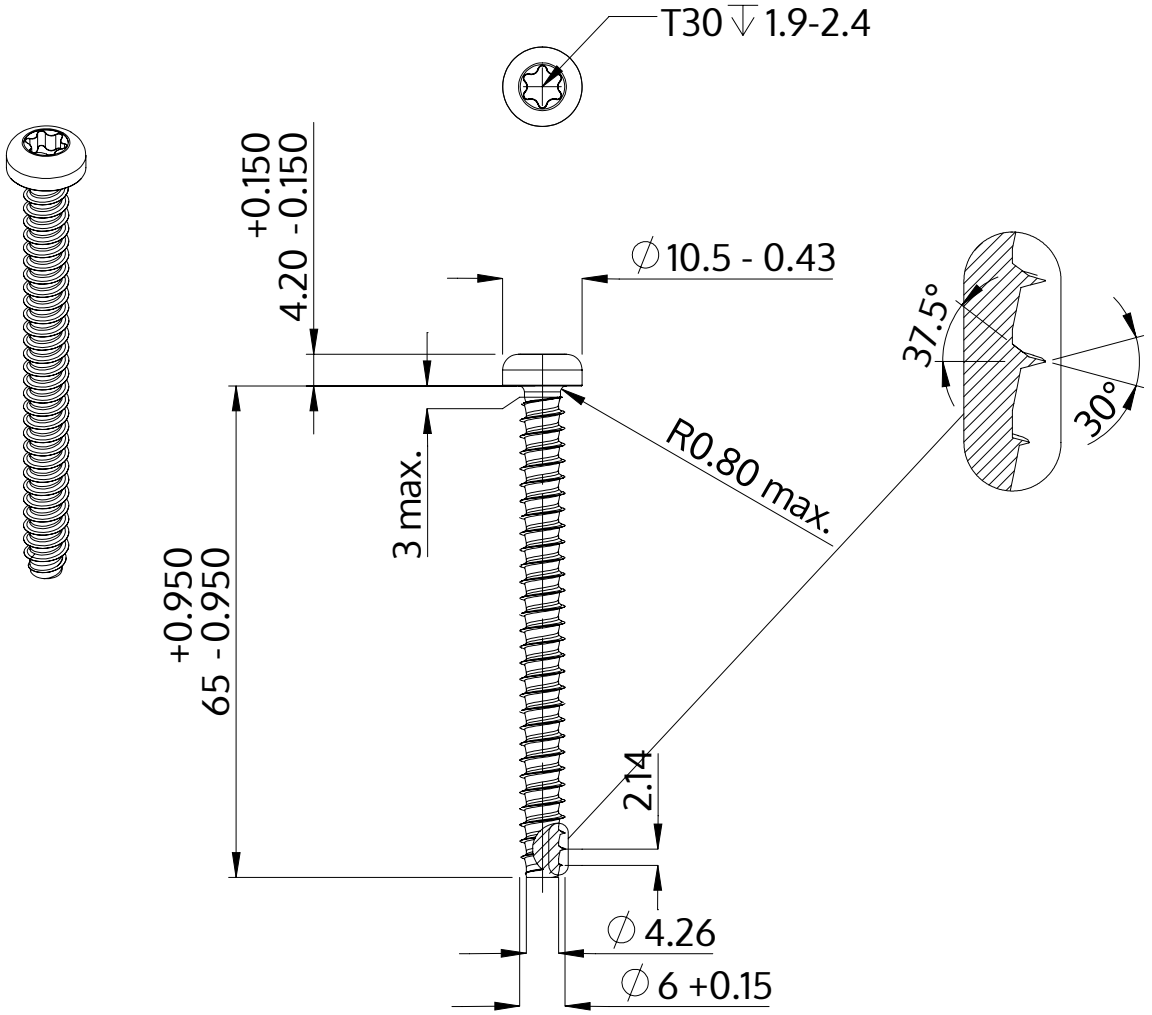


| | |
|---|---|
| Описание | STP39 6.0x65.0 - T30 |
| Материал | стомана, закалена |
| Повърхност | Цинково покритие 5-7 µm,топлинна обработка, синьо / прозрачно пасивиране |
| Тегло | 10.904 kg / 1000 Бройка |

| | | |
|---|---|---|
| SCREWERK | **STP390600650S** | |
| Метричен дизайн A4 | Мащаб 1:1 | 2024-10 |