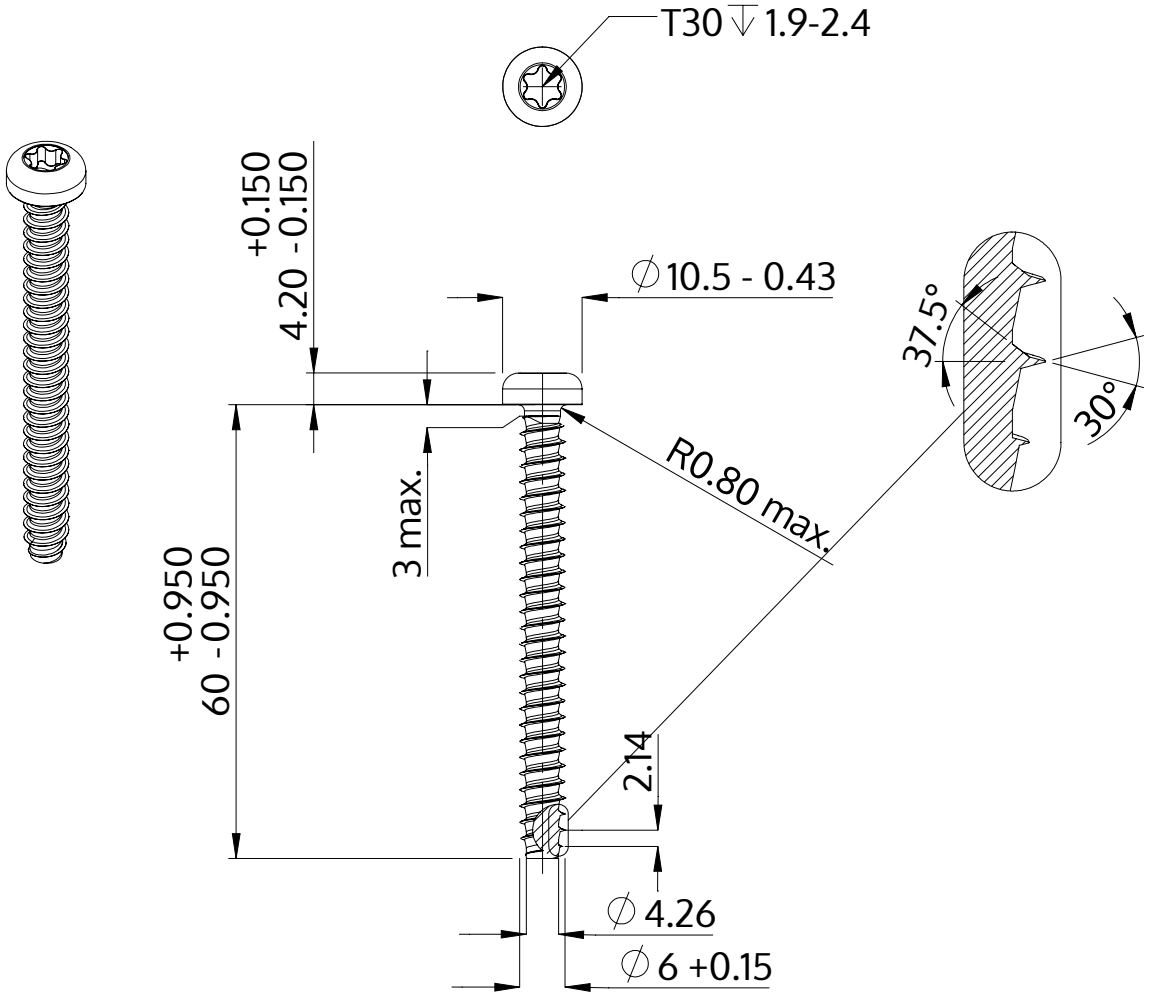


| | |
|---|---|
| Açıklaması | STP39 6.0x60.0 - T30 |
| Malzeme | Paslanmaz Çelik A2 |
| Kaplama | Parlak, cilalanmış ve pasifleştirilmiştir |
| Ağırlık | 10.226 kg / 1000 Adet |

| | | |
|---|---|---|
| SCREWERK | **STP390600600E** | |
| Metrik çizim A4 | Ölçeklendirme 1:1 | 2024-10 |