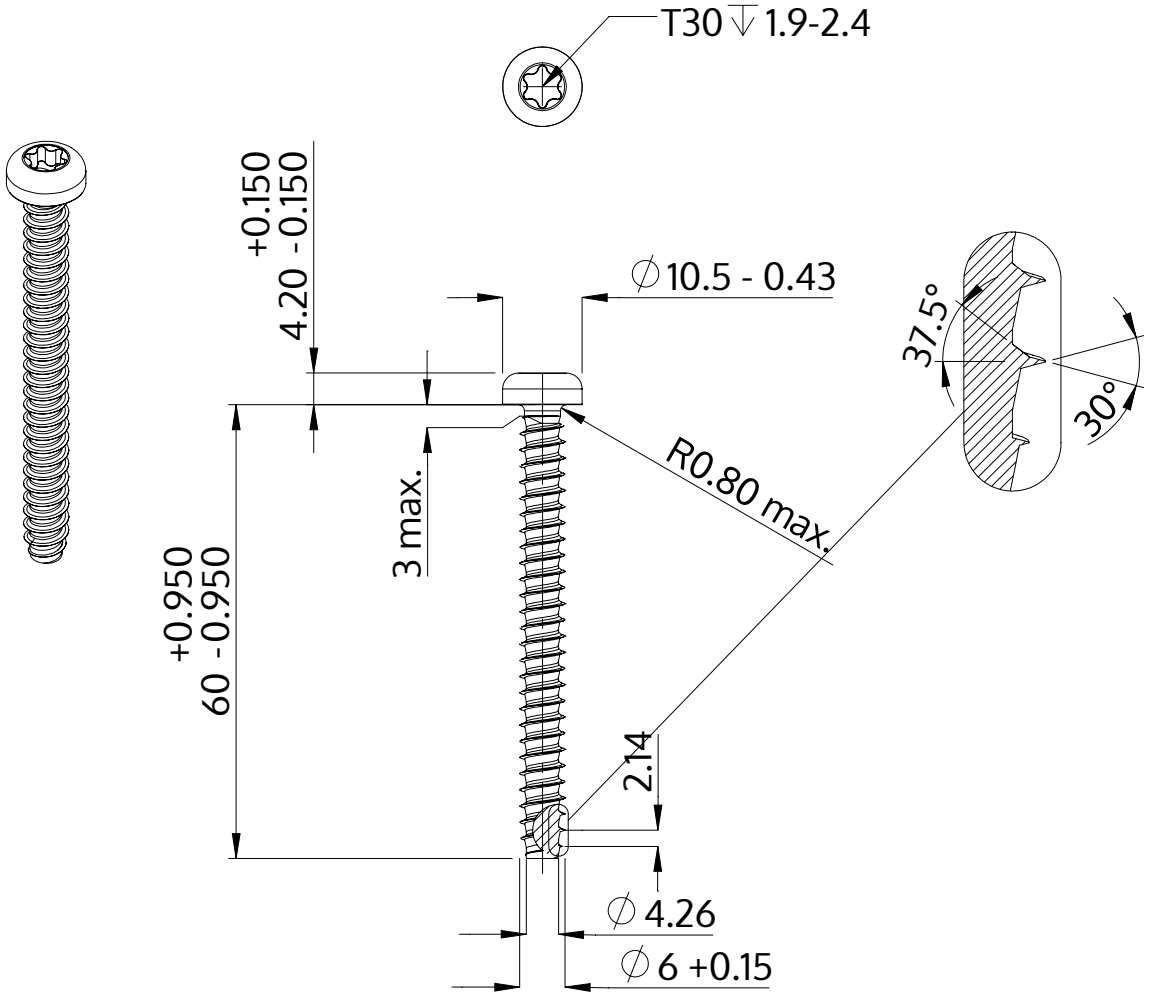

Descrizione	STP39 6.0x60.0 - T30
Materiale	acciaio inossidabile A2
Superficie	bianco-decapato e passivato
Peso	10.226 kg / 1000 pezzi

SCREWERK	**STP390600600E**	
Disegno metrico A4	Scala 1:1	2024-10