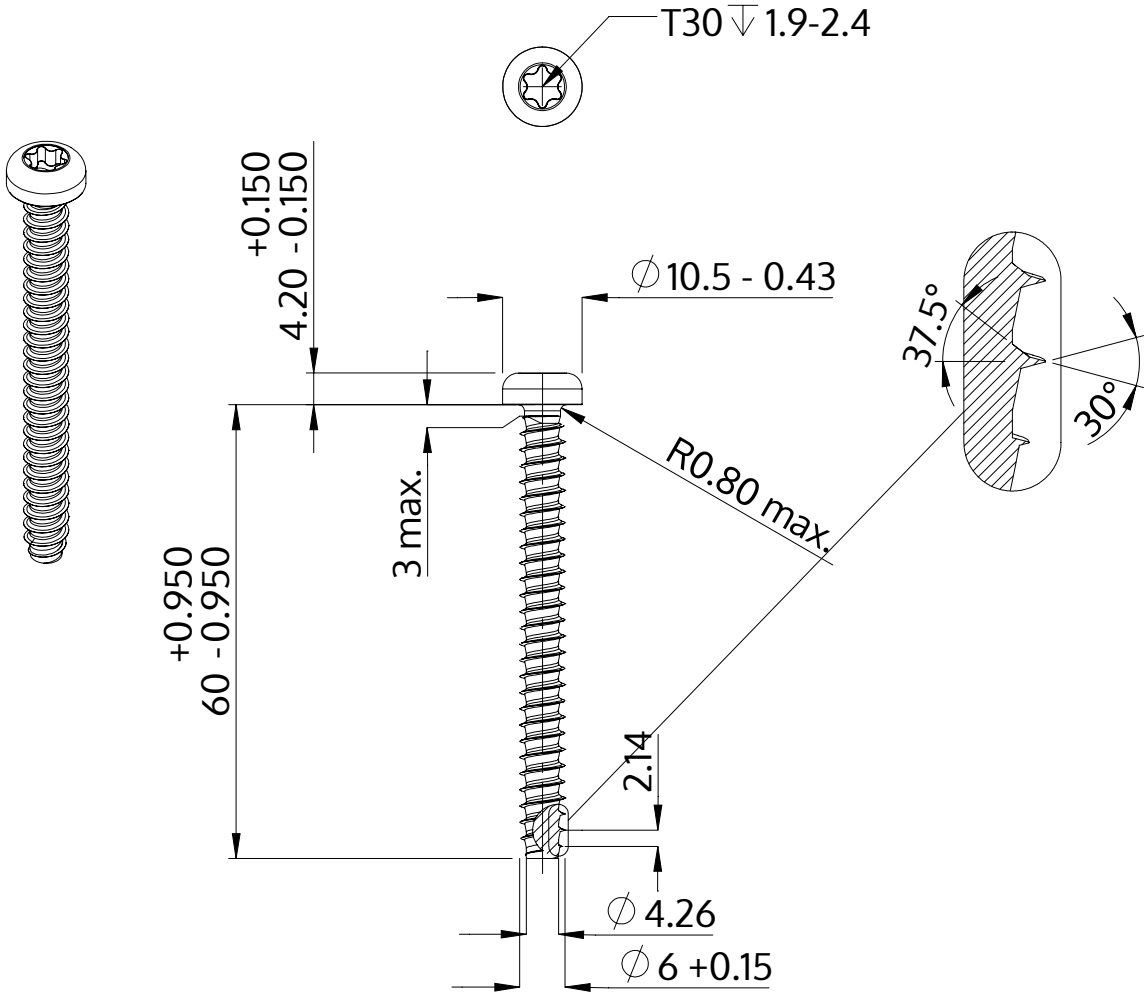

Descrizione	STP39 6.0x60.0 - T30
Materiale	acciaio, temprato
Superficie	Placcato Zinco-Nichel, passivato nero, ricotto, sigillato
Peso	10.226 kg / 1000 pezzi

SCREWERK	**STP390600600B**	
Disegno metrico A4	Scala 1:1	2024-10