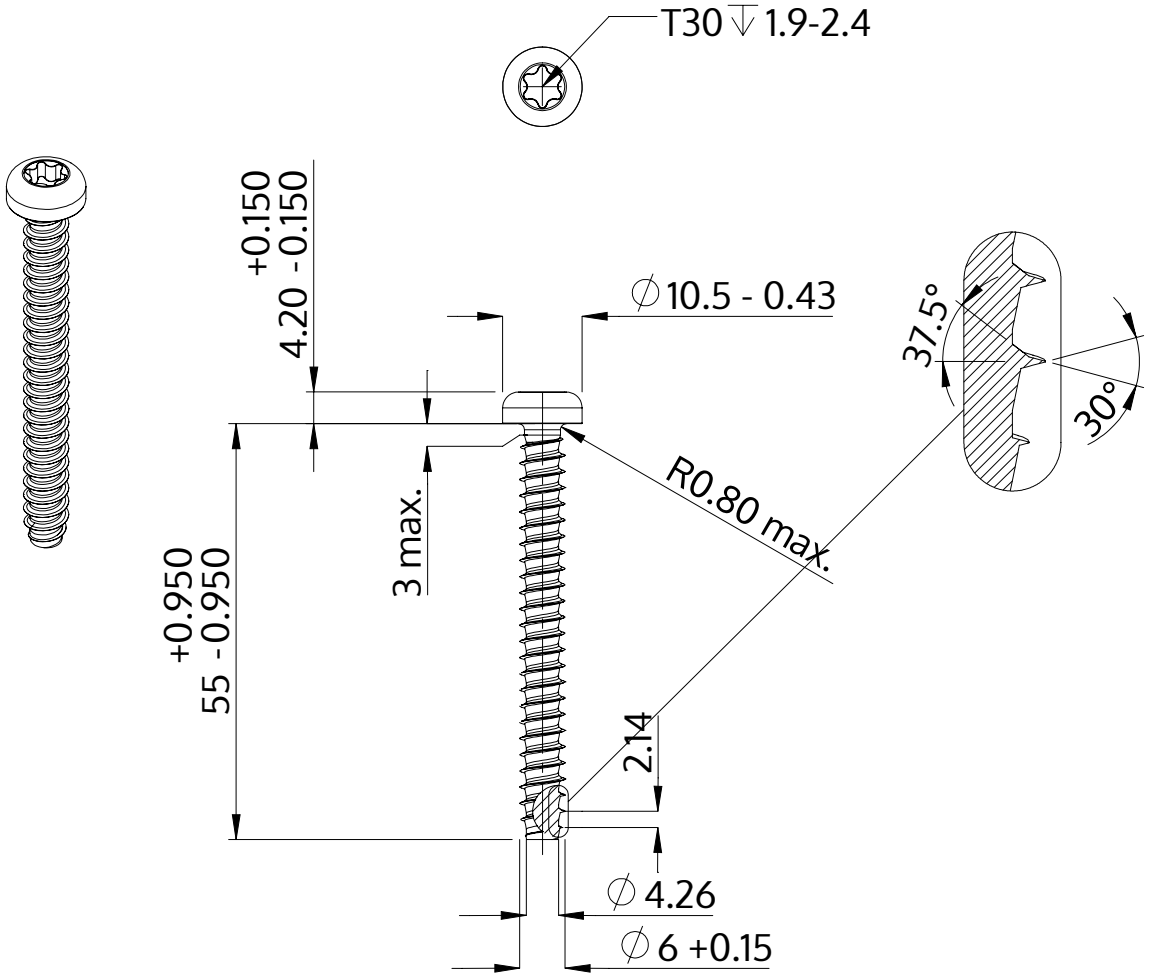

Descrizione	STP39 6.0x55.0 - T30
Materiale	acciaio, temprato
Superficie	zincato 5-7 micron, ricotto, blu / trasparente passivato
Peso	9.548 kg / 1000 pezzi

SCREWERK	**STP390600550S**	
Disegno metrico A4	Scala 1:1	2024-05