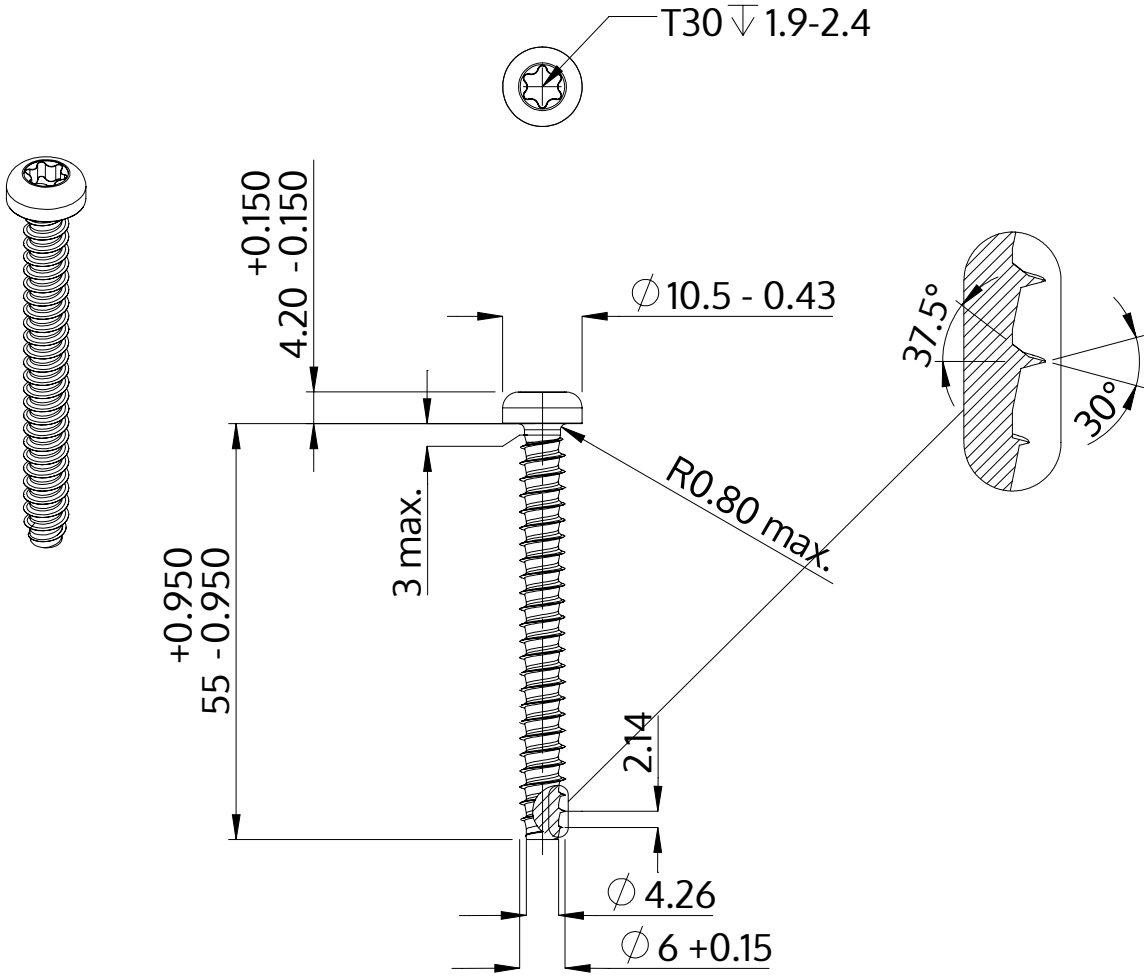

Descrição	STP39 6.0x55.0 - T30
Material	aço, endurecido
Superfície	Zincado Niquelado Galvanizado, Passivado negro
Peso	9.548 kg / 1000 peças

SCREWERK	**STP390600550B**	
Desenho Métrico A4	Escala 1:1	2024-10