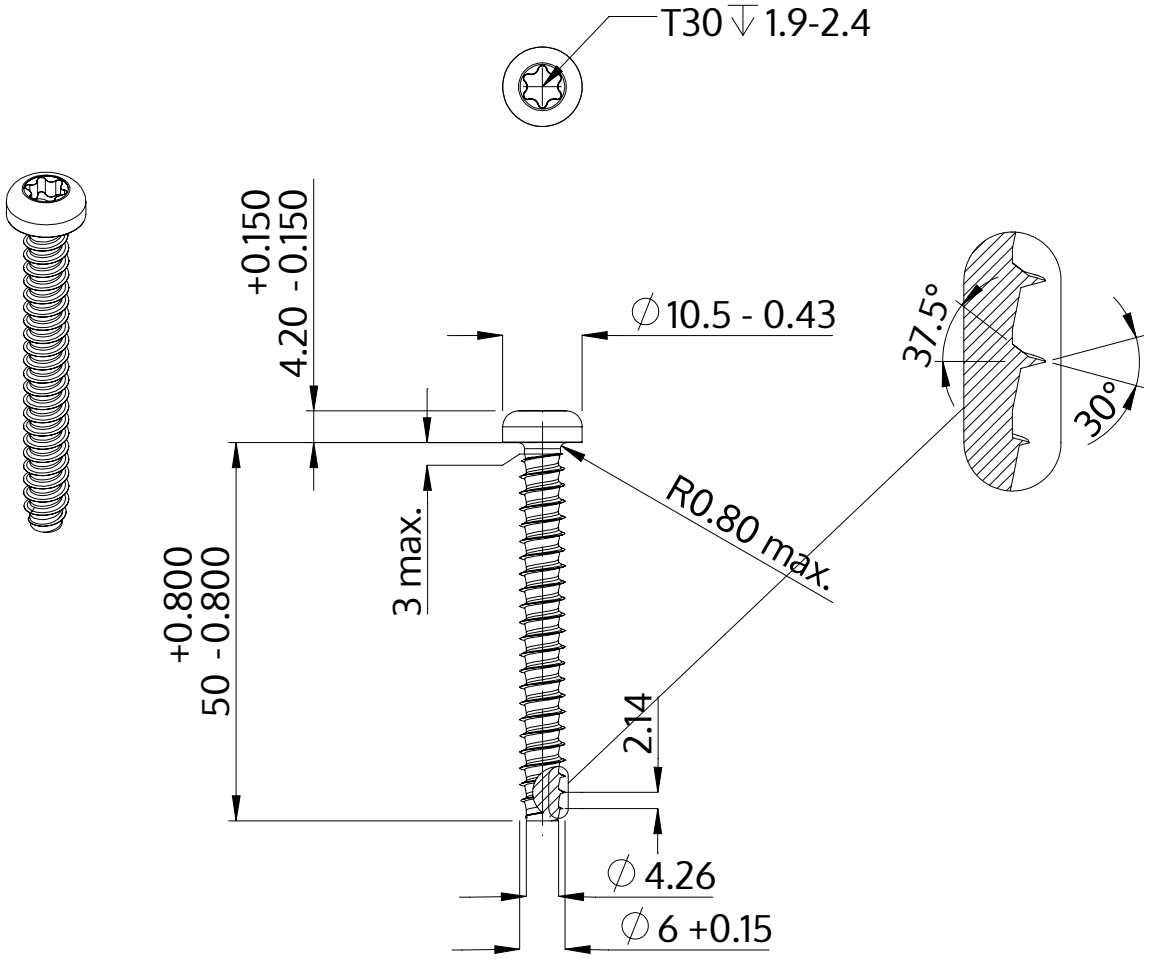

Beskrivelse	STP39 6.0x50.0 - T30
Materiale	Stål, forædlet
Overflade	ZnNi sort-passiveret, tempret, forseglet
Vægt	8.869 kg / 1000 stykke

SCREWERK	**STP390600500B**	
Metrisk tegning A4	Skalering None:1	2024-05