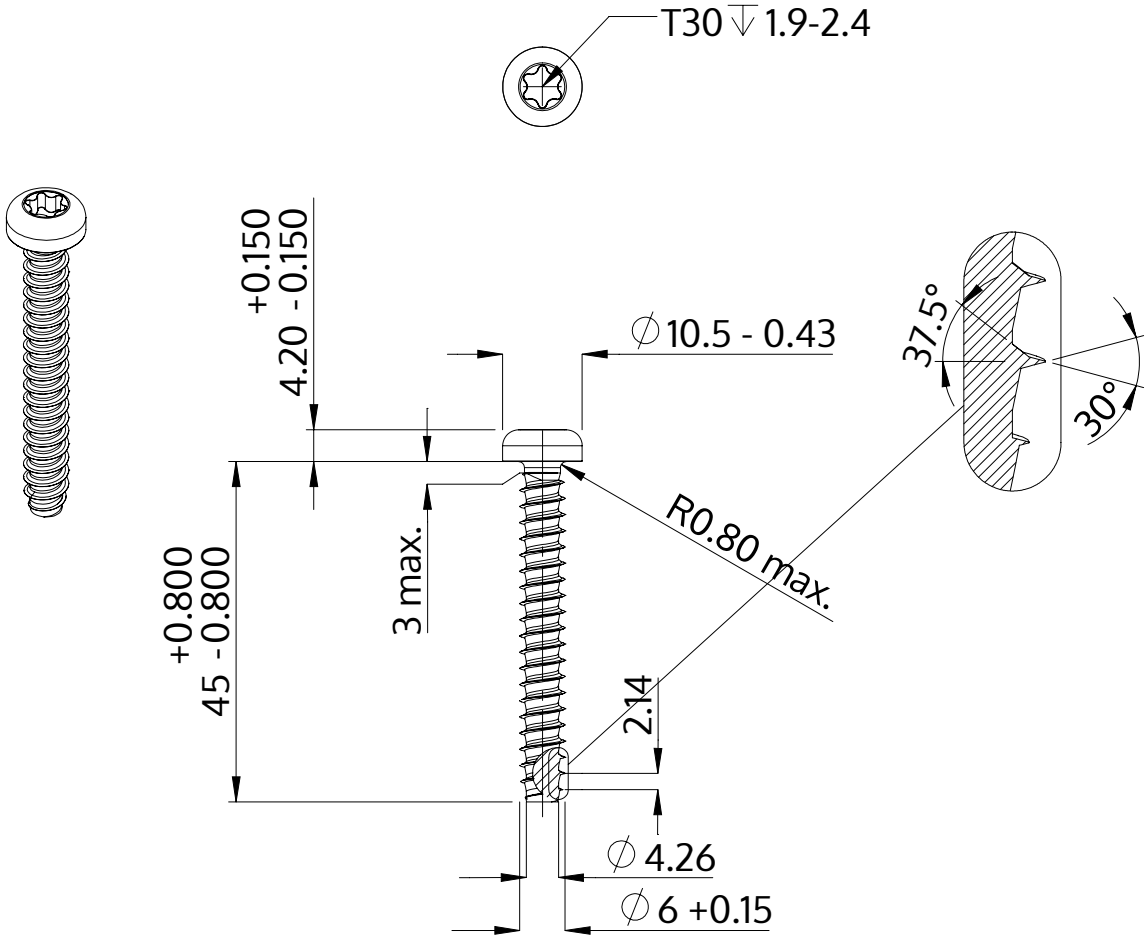

Description	STP39 6.0x45.0 - T30
Matière	Acier,trempé et revenu
Surface	zinguée 5-7 µm,recuit, bleue / passivée avec transparence
Poids	8.191 kg / 1000 Unité

SCREWERK	**STP390600450S**	
Dessin métrique A4	Redimensionner 1:1	2024-10