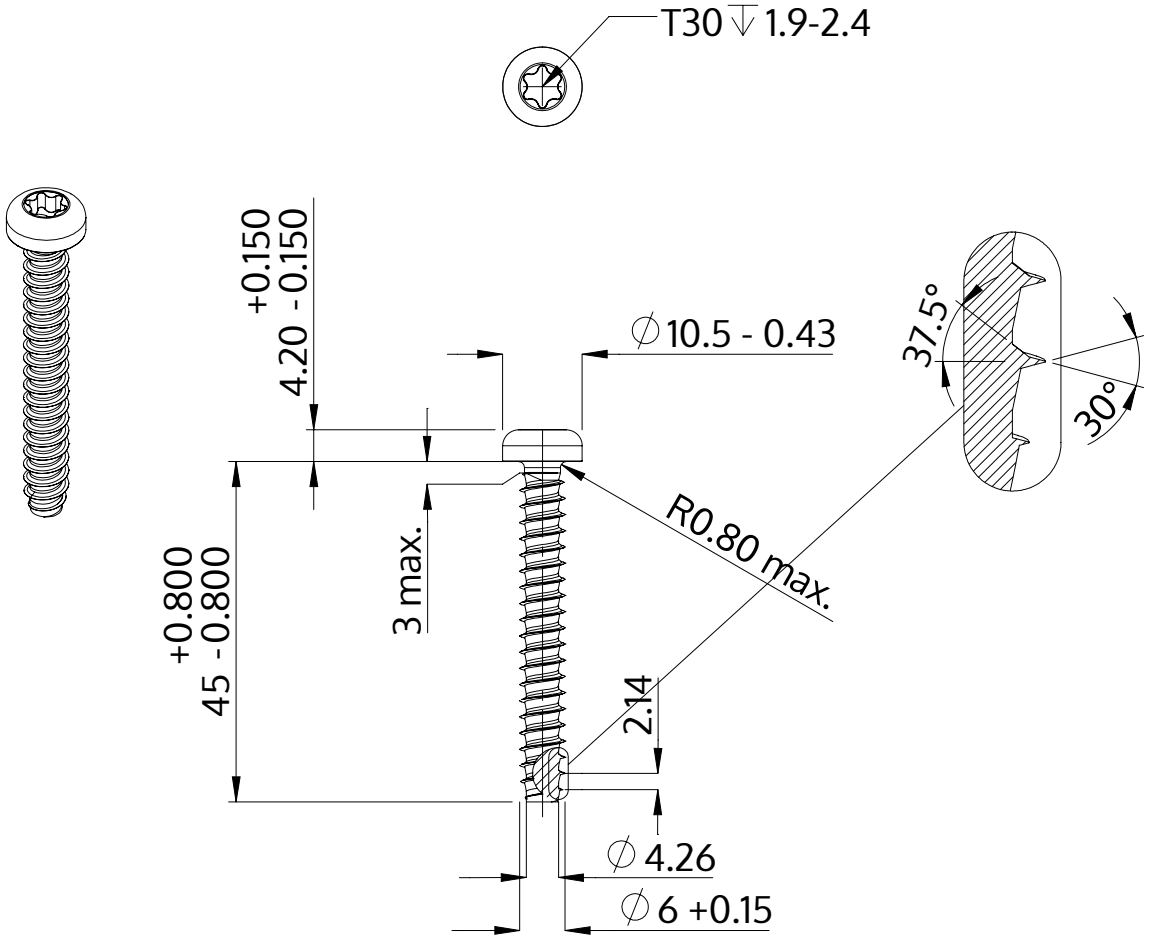

Beschreibung	STP39 6.0x45.0 - T30
Werkstoff	Stahl, vergütet
Oberfläche	ZnNi min. 5µm, schwarz passiviert, getempert, versiegelt
Gewicht	8.191 kg / 1000 Stück

SCREWERK	**STP390600450B**	
Metrische Zeichnung A4	Skalierung 1:1	2024-10