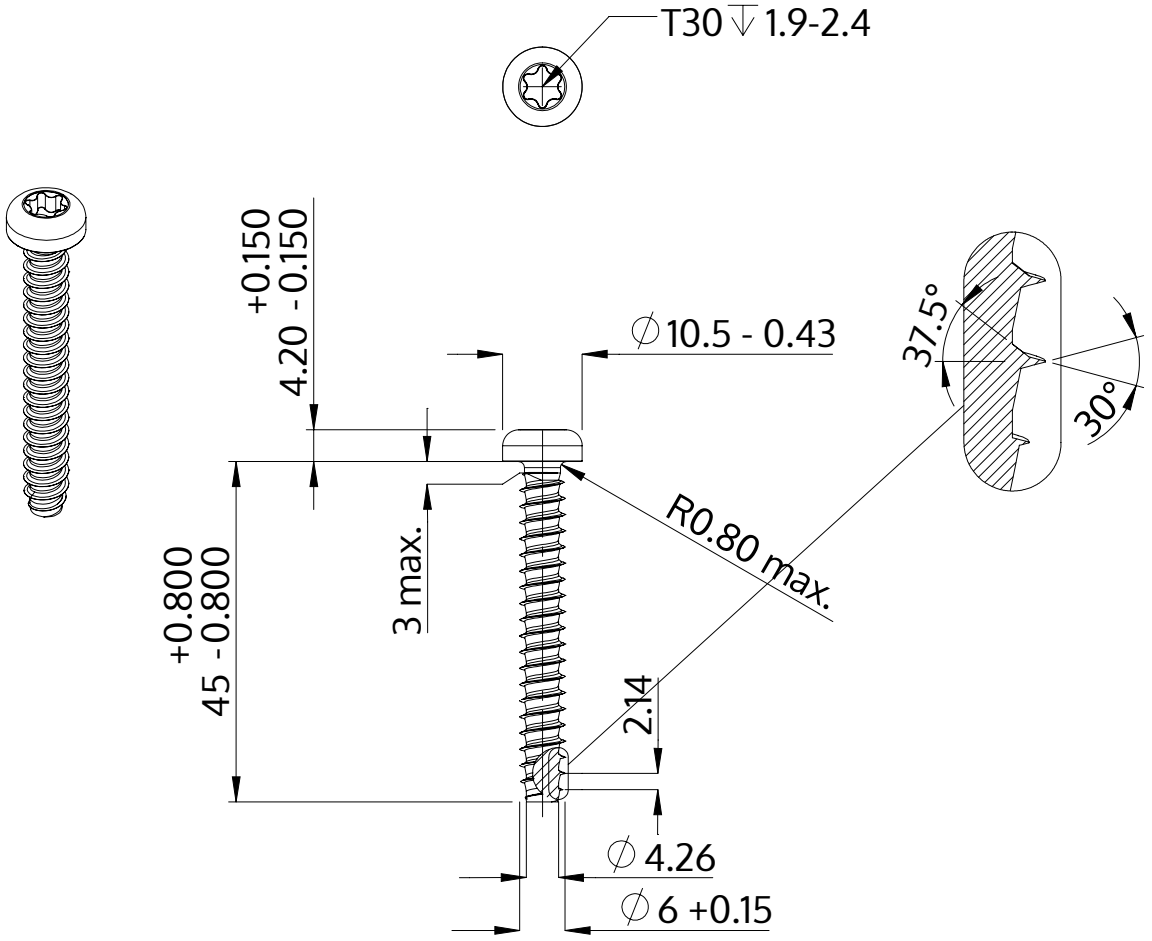

Описание	STP39 6.0x45.0 - T30
Материал	стомана, закалена
Повърхност	цинково и никелово покритие, Черен, пасивиран, темпериран, херметизация
Тегло	8.191 kg / 1000 Бройка

SCREWERK	**STP390600450B**	
Метричен дизайн A4	Мащаб 1:1	2024-10