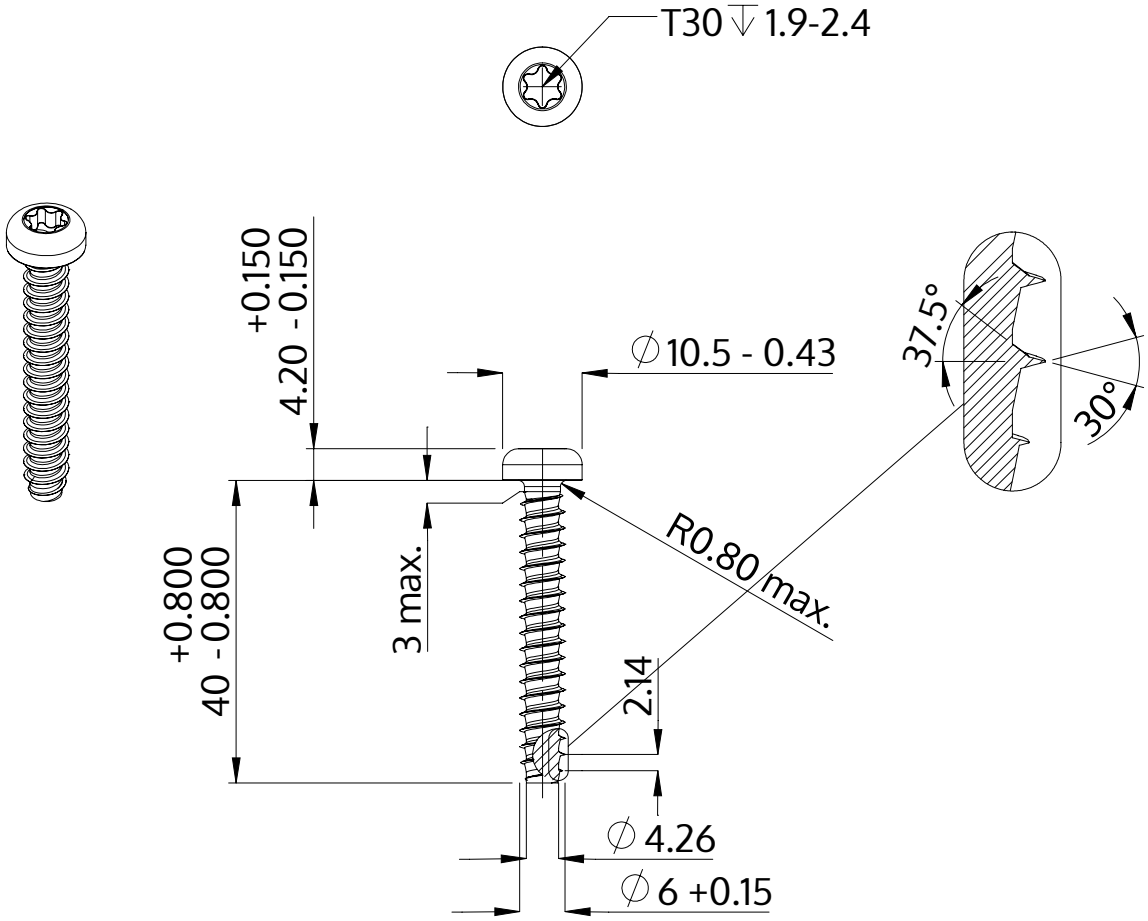

Descrição	STP39 6.0x40.0 - T30
Material	inox A2
Superfície	preto
Peso	7.513 kg / 1000 peças

SCREWERK	**STP390600400J**	
Desenho Métrico A4	Escala 1:1	2024-10