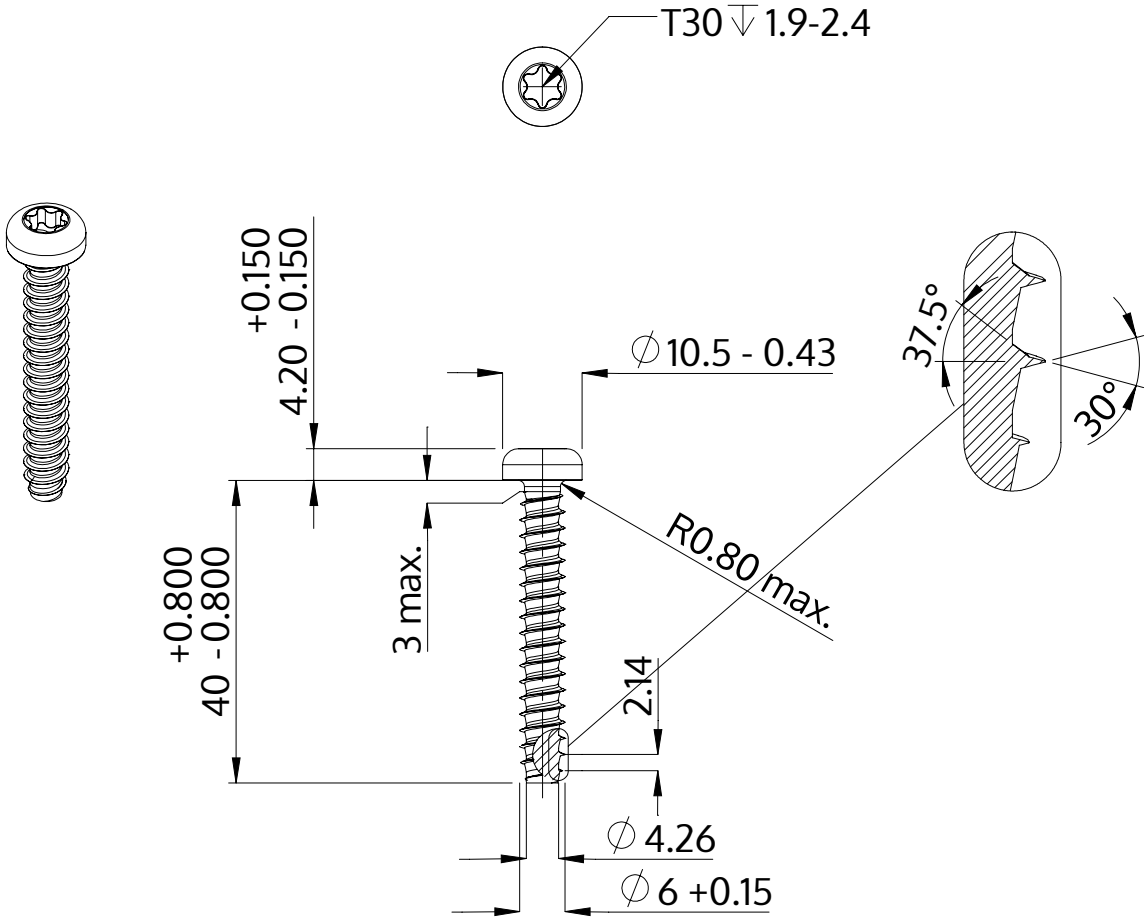

Beschrijving	STP39 6.0x40.0 - T30
Materiaal	roestvrij staal A2
Oppervlak	zwart
Gewicht	7.513 kg / 1000 stuk

SCREWERK	**STP390600400J**	
Metrische tekening A4	Schaal 1:1	2024-10