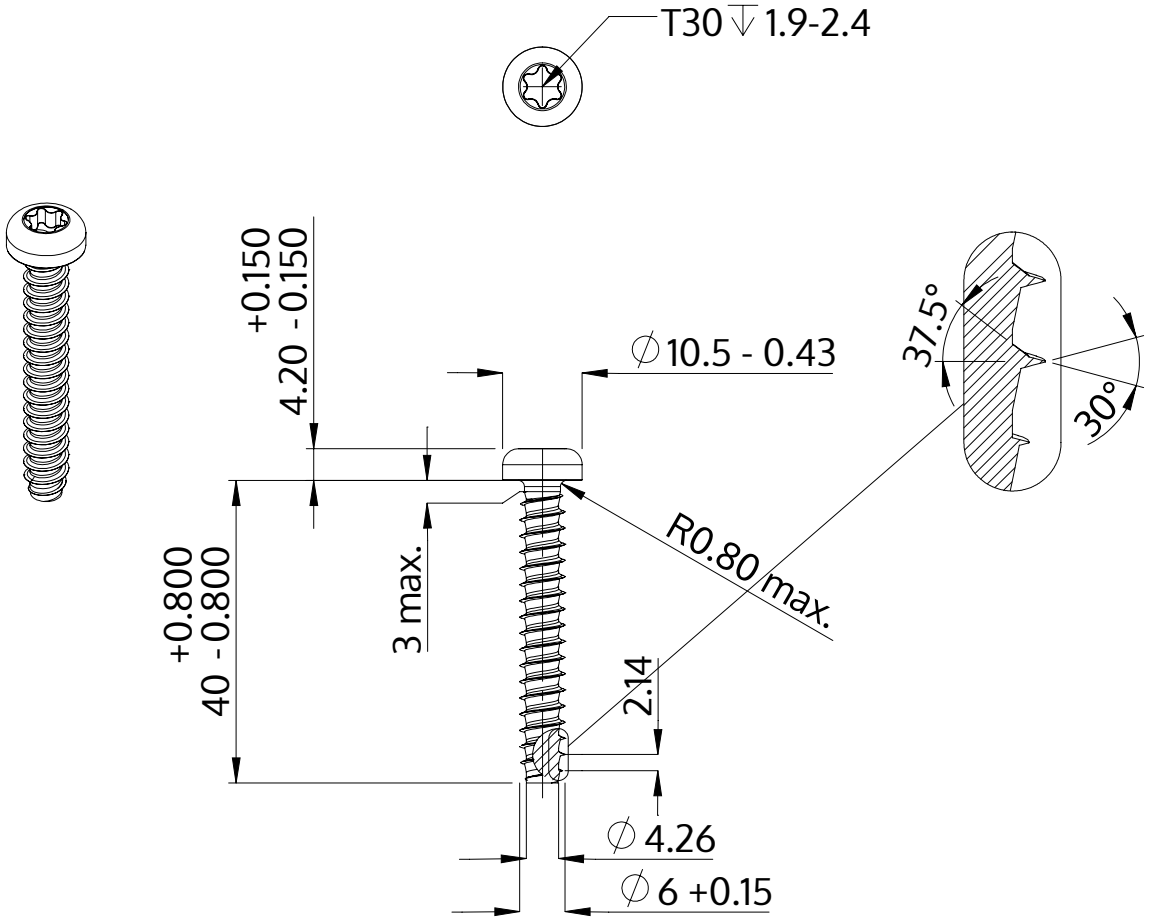

Beschreibung	STP39 6.0x40.0 - T30
Werkstoff	Edelstahl A2
Oberfläche	blank, gebeizt und passiviert
Gewicht	7.513 kg / 1000 Stück

SCREWERK	**STP390600400E**	
Metrische Zeichnung A4	Skalierung None:1	2024-04