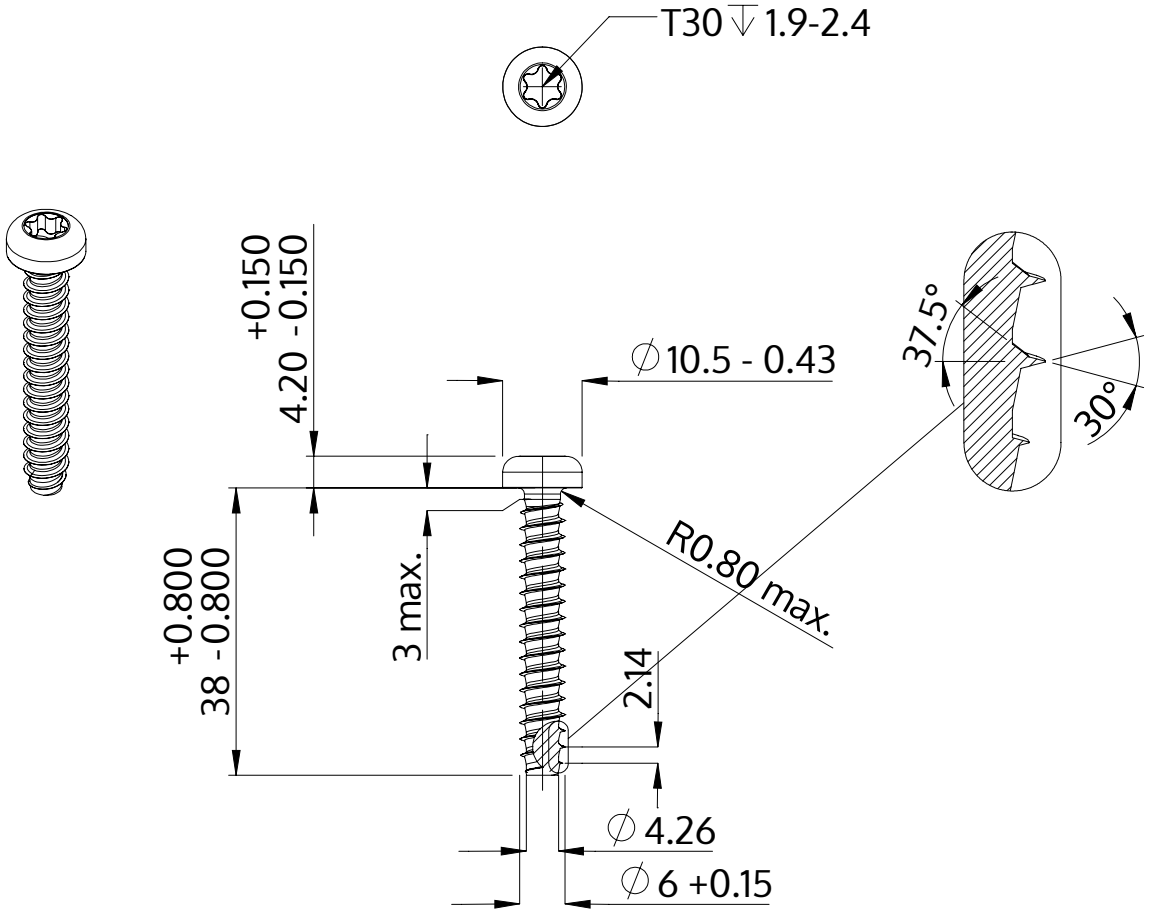

Descrição	STP39 6.0x38.0 - T30
Material	aço, endurecido
Superfície	zincado 5-7 µm, galvanizado, azul / passivado transparente
Peso	7.242 kg / 1000 peças

SCREWERK	**STP390600380S**	
Desenho Métrico A4	Escala 1:1	2024-10