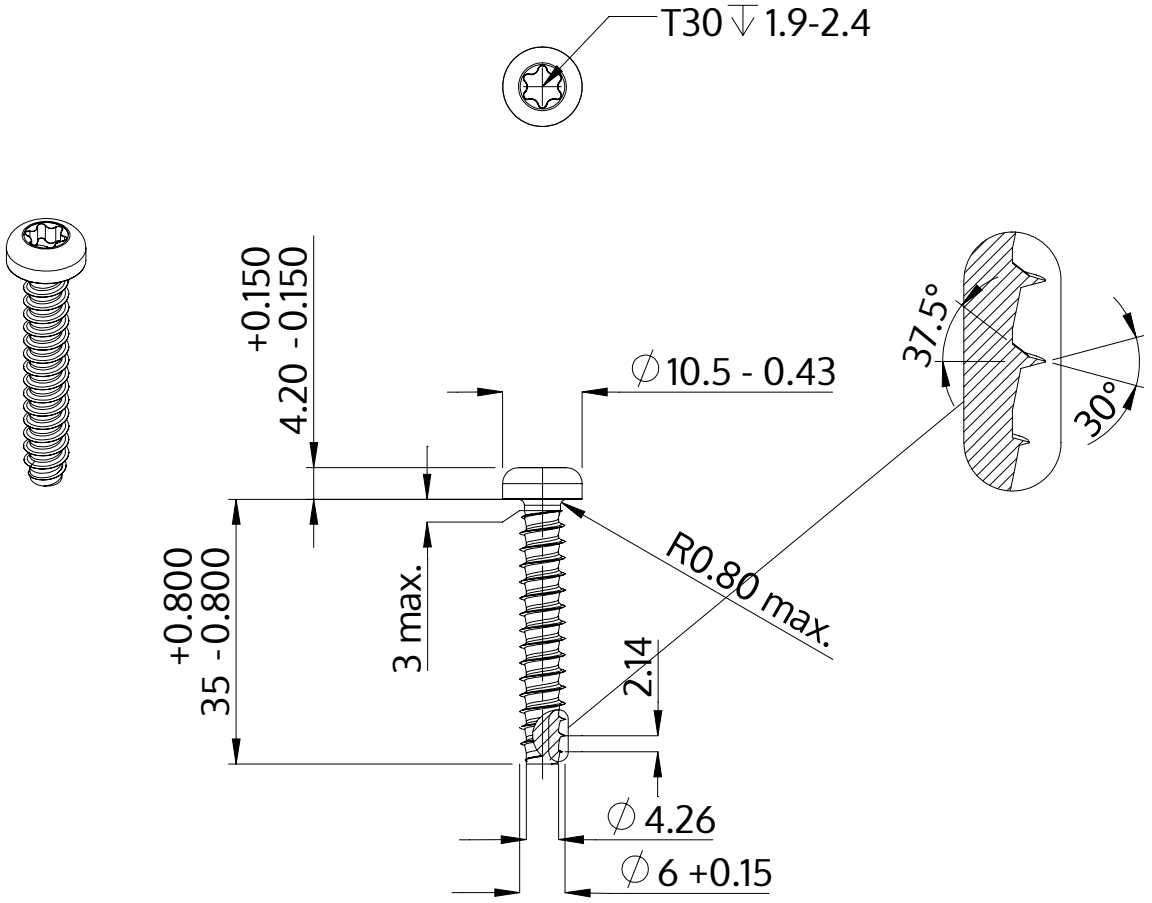

Açıklaması	STP39 6.0x35.0 - T30
Malzeme	Paslanmaz Çelik A2
Kaplama	siyah
Ağırlık	6.835 kg / 1000 Adet

SCREWERK	**STP390600350J**	
Metrik çizim A4	Ölçeklendirme None:1	2024-04