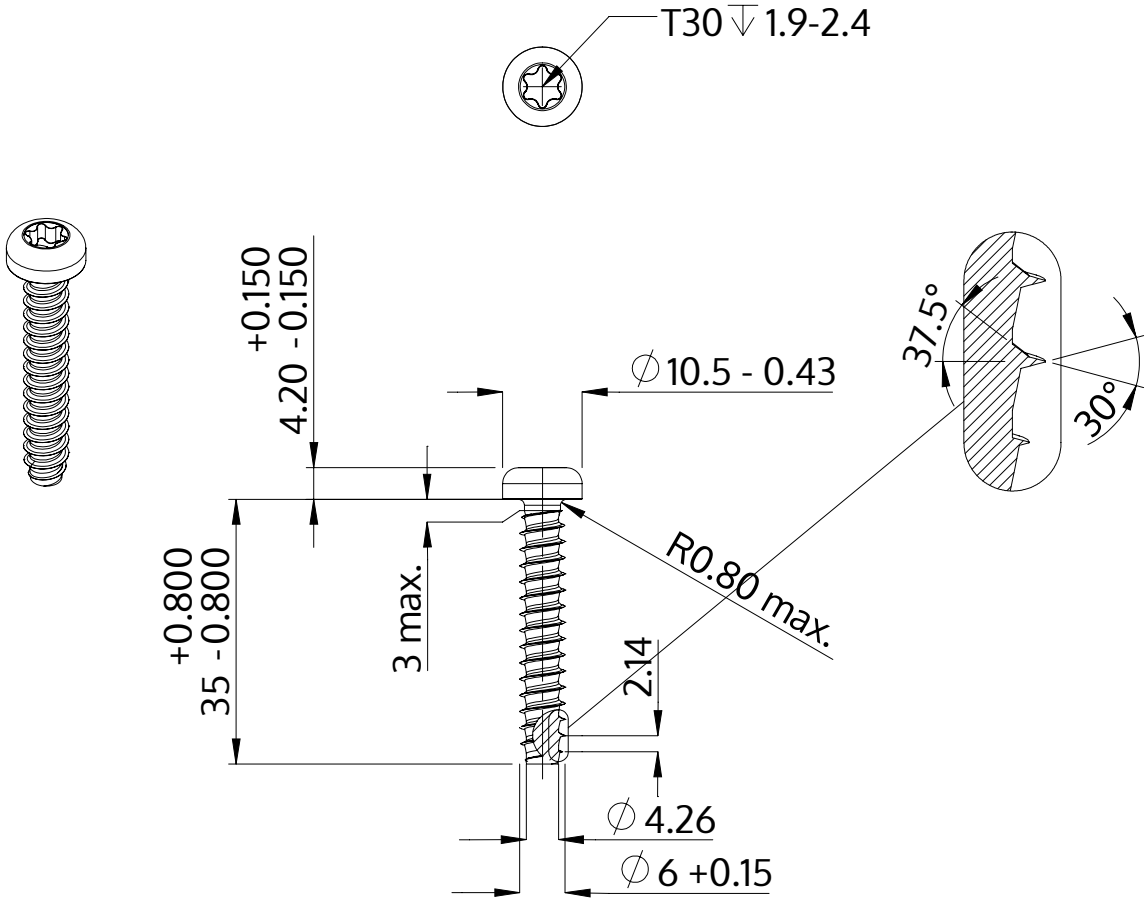

Описание	STP39 6.0x35.0 - T30
Материал	неръждаема стомана A4
Повърхност	гланциран, полиран, пасиваран
Тегло	6.835 kg / 1000 Бройка

SCREWERK	**STP390600350C**	
Метричен дизайн A4	Мащаб 1:1	2024-10