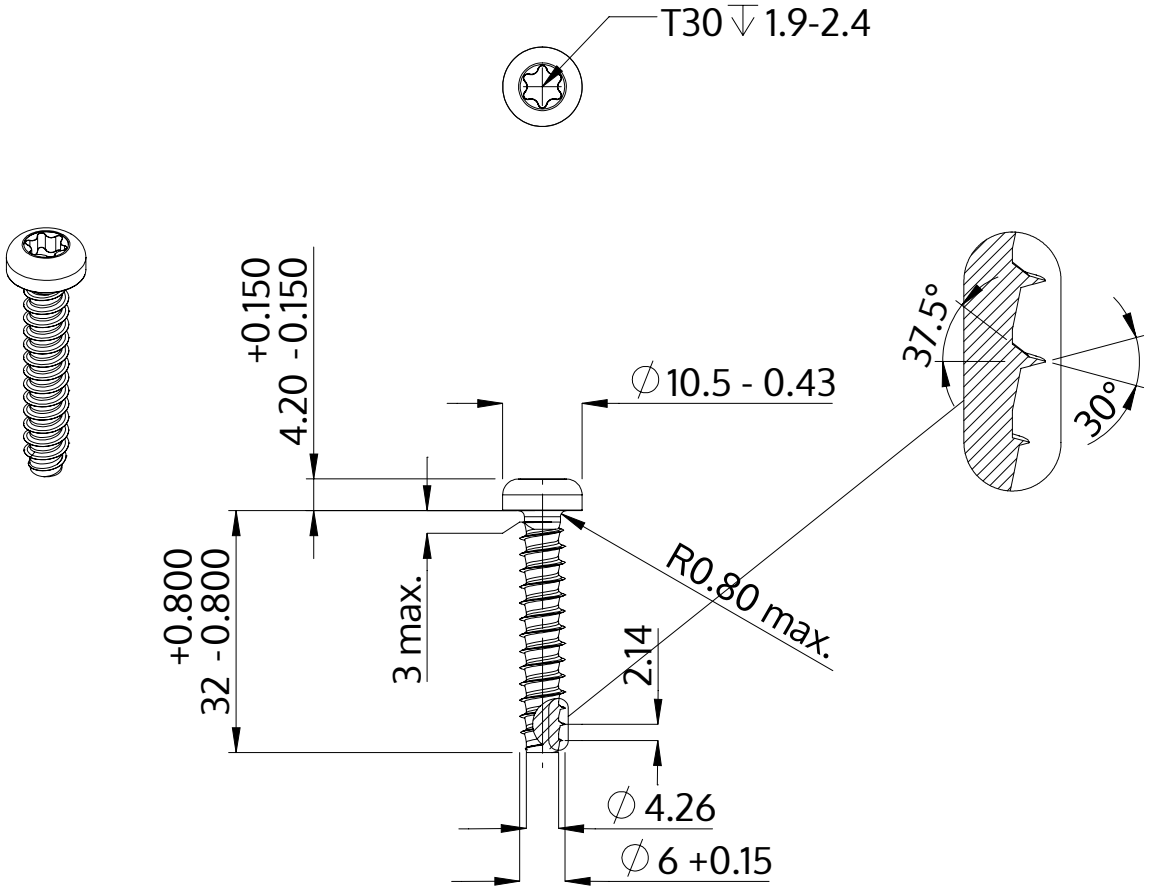

Beschrijving	STP39 6.0x32.0 - T30
Materiaal	roestvrij staal A4
Oppervlak	blank, geetst en gepassieveerd
Gewicht	6.428 kg / 1000 stuk

SCREWERK	**STP390600320C**	
Metrische tekening A4	Schaal 1:1	2024-10