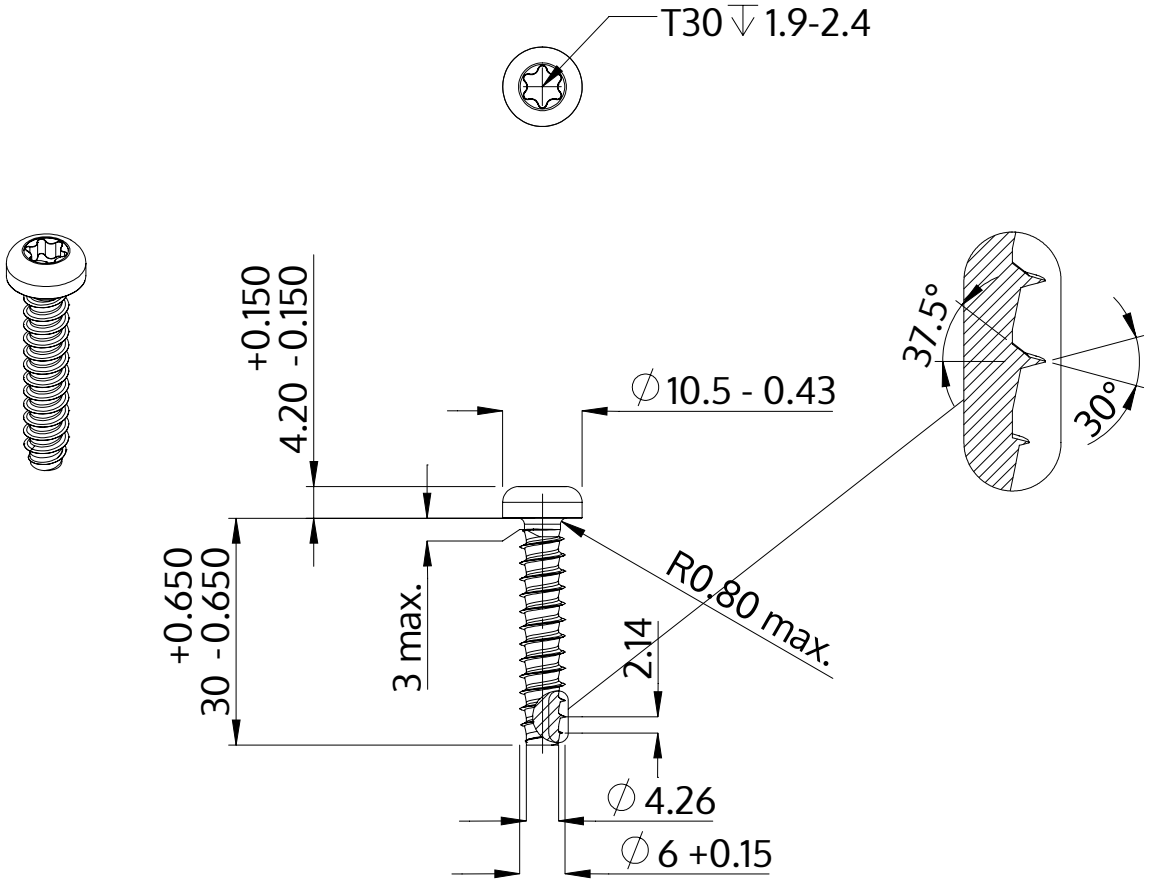

Descripción	STP39 6.0x30.0 - T30
Material	Acero Inoxidable A2
Superficie	Laminado brillante, barnizado y pasivado
Peso	6.156 kg / 1000 Piezas

SCREWERK	**STP390600300E**	
Diseño métrico	Escalada 1:1	2024-10