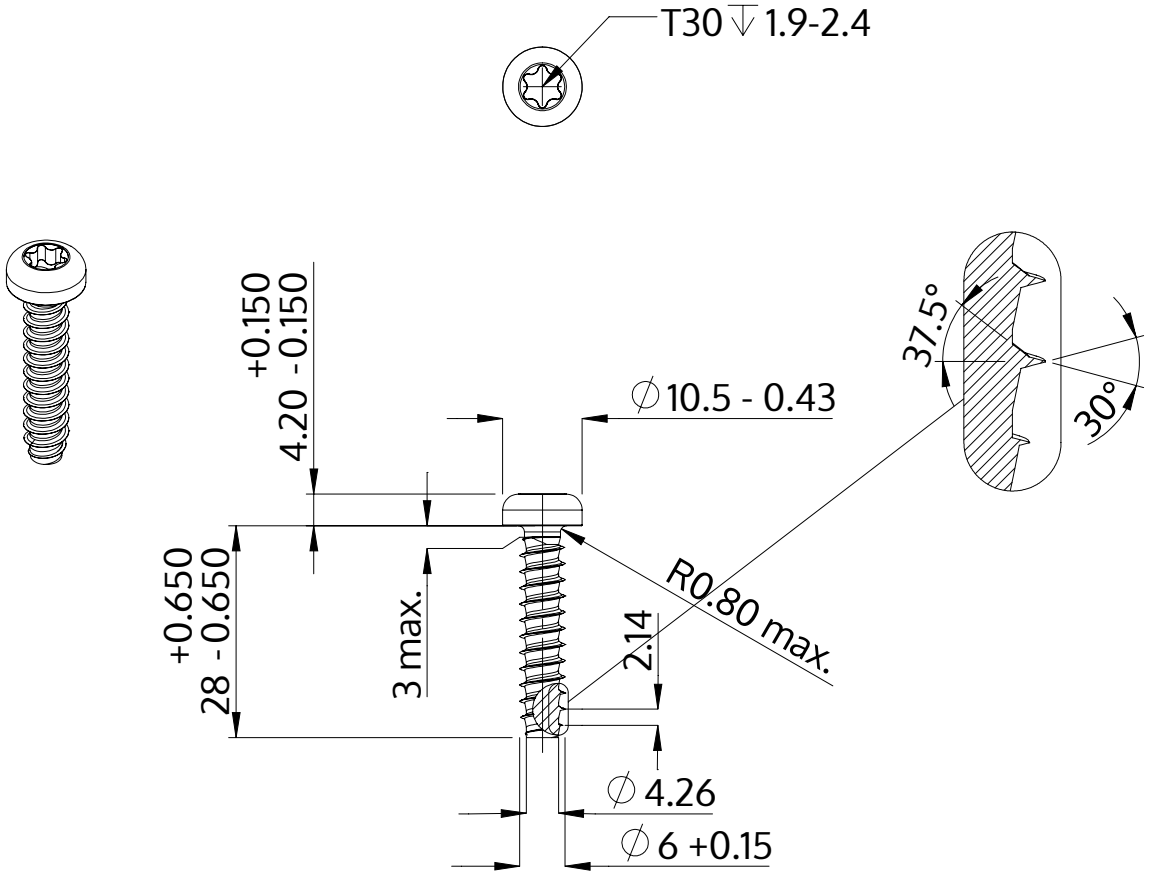

Beschrijving	STP39 6.0x28.0 - T30
Materiaal	veredeld staal
Oppervlak	verzinkt 5-7 µm, getempert, blauw / transparant gepassiveerd
Gewicht	5.885 kg / 1000 stuk

SCREWERK	**STP390600280S**	
Metrische tekening A4	Schaal 1:1	2024-10