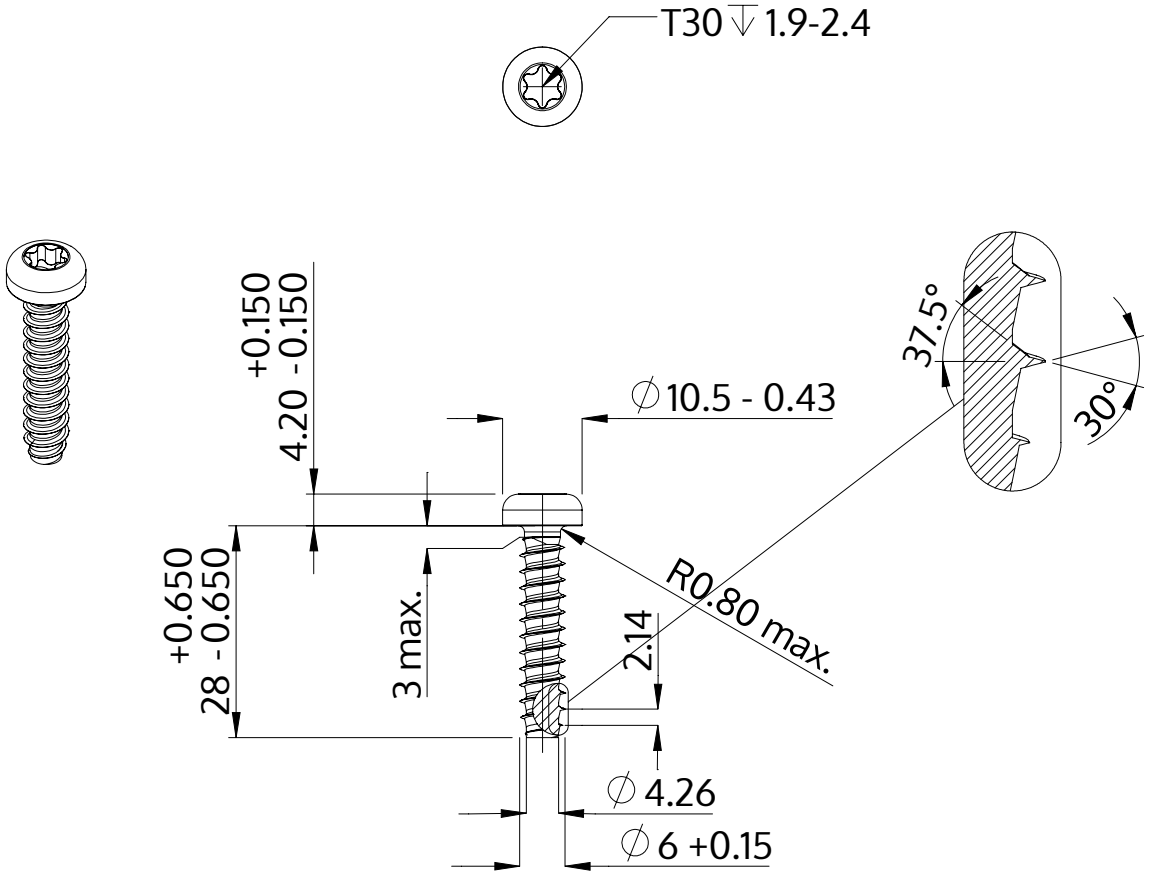

Описание	STP39 6.0x28.0 - T30
Материал	стомана, закалена
Повърхност	Цинково покритие 5-7 µm,топлинна обработка, синьо / прозрачно пасивиране
Тегло	5.885 kg / 1000 Бройка

SCREWERK	**STP390600280S**	
Метричен дизайн A4	Мащаб 1:1	2024-10