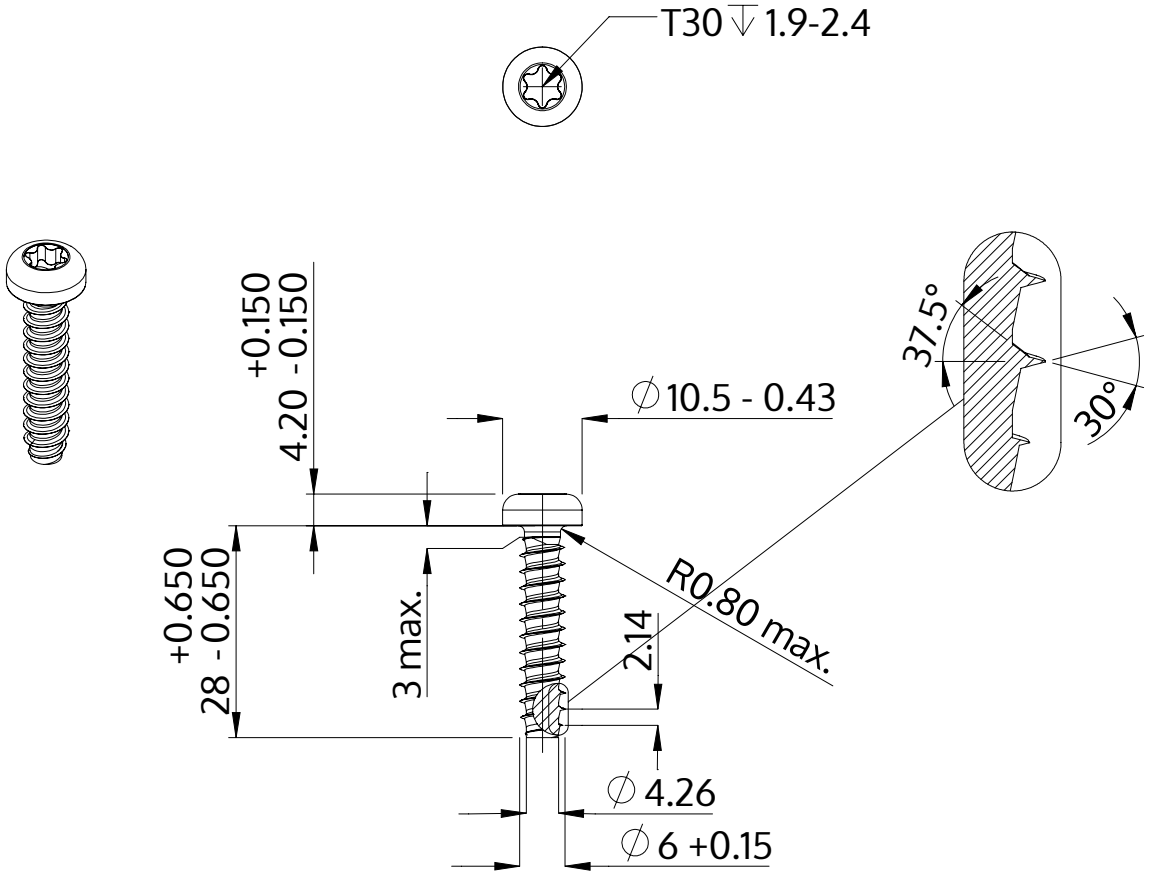

Description	STP39 6.0x28.0 - T30
Matière	acier inoxydable A4
Surface	brillant décapé et passivé
Poids	5.885 kg / 1000 Unité

SCREWERK	**STP390600280C**	
Dessin métrique A4	Redimensionner 1:1	2024-10