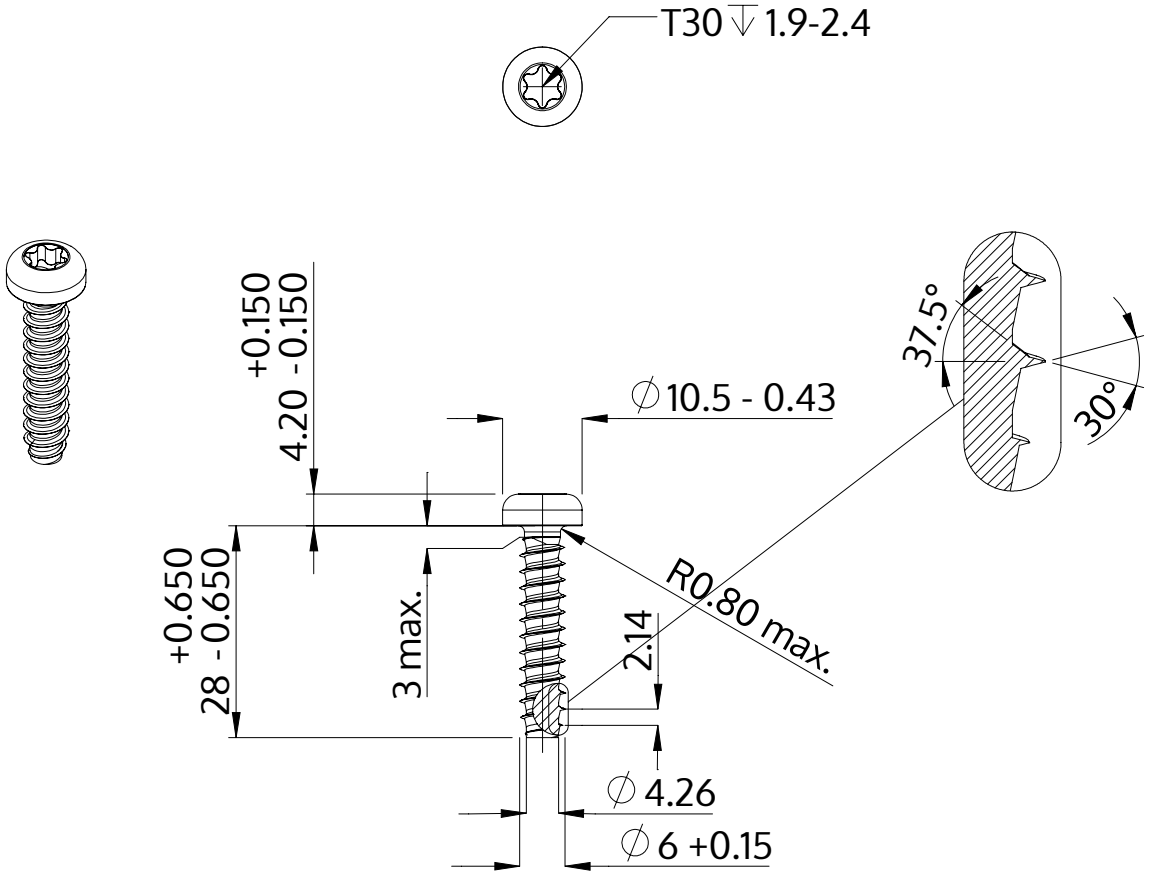

Описание	STP39 6.0x28.0 - T30
Материал	сталь, упрочненная
Поверхность	ZnNi, черная пассивировка+отжиг+масло
Вес	5.885 kg / 1000 Штука

SCREWERK	**STP390600280B**	
Метрический чертеж A4	Шкала 1:1	2024-10