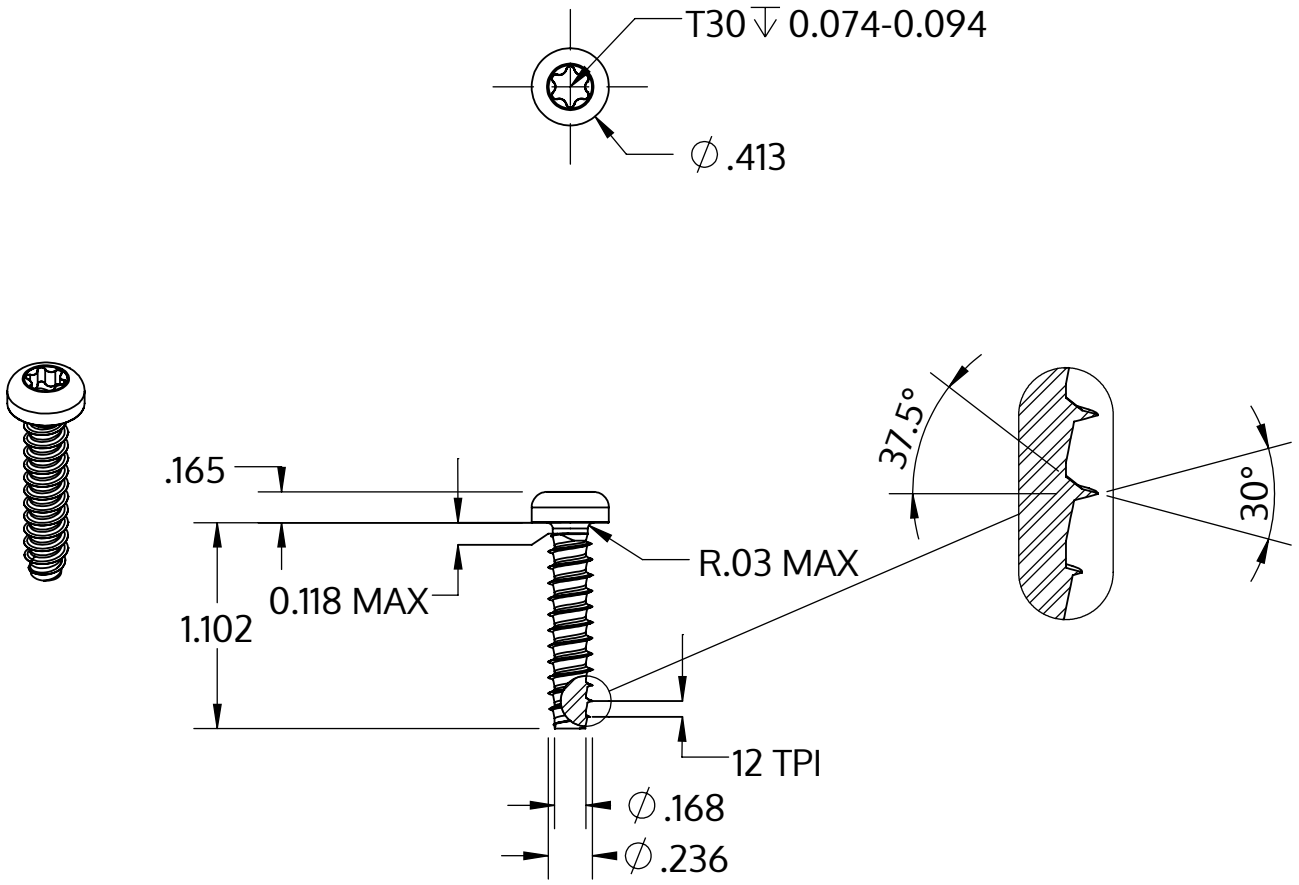

Metric size	M6 x 2.14 mm
US size (converted)	#0.236-12
	Tolerances [inch]
Length	+/- 0.025
Head diameter	+0 / -0.016
Head height	+/- 0.005
Thread diameter	+0.005 / -0

Описание	STP39 6.0x28.0 - T30
Материал	сталь, упрочненная
Поверхность	ZnNi, черная пассивировка+отжиг+масло
Вес	5.885 kg / 1000 Штука

SCREWERK	**STP390600280B**	
_Zoll Zeichnung Größe A	Шкала 1:1	2024-10