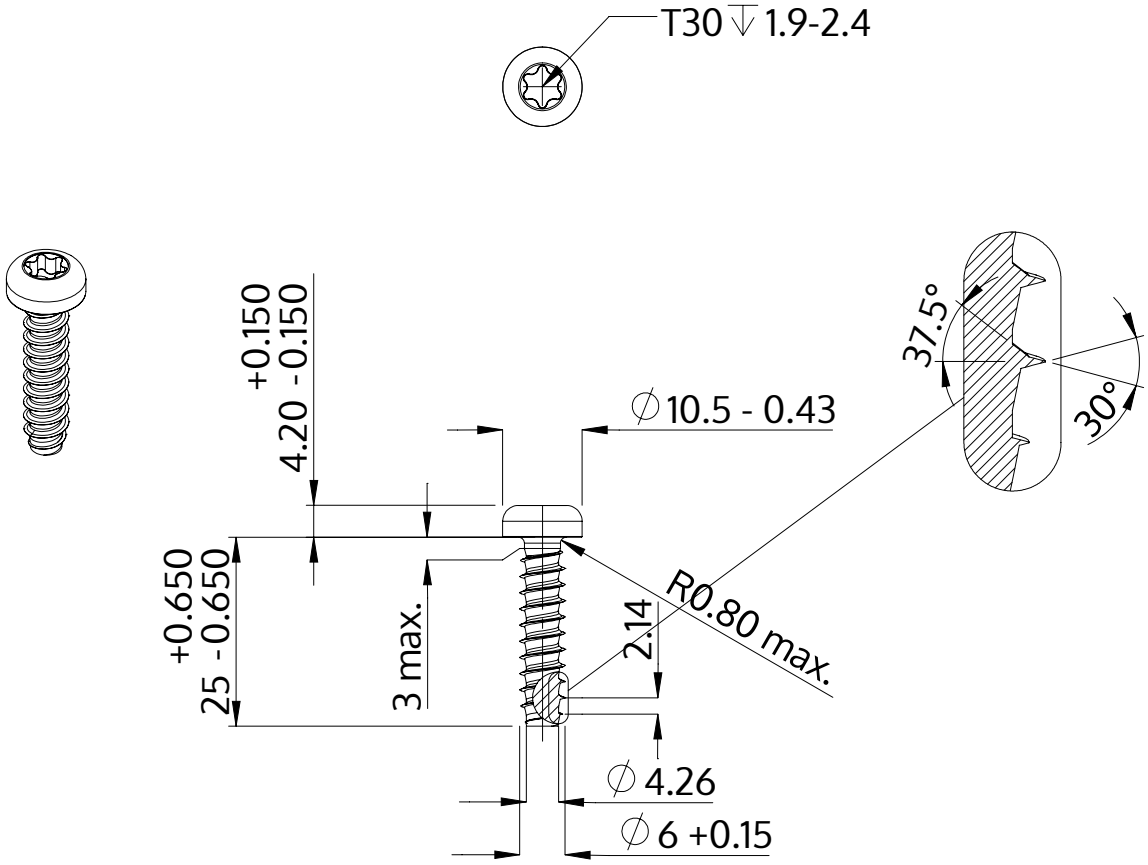

Açıklaması	STP39 6.0x25.0 - T30
Malzeme	Paslanmaz Çelik A2
Kaplama	Parlak, cilalanmış ve pasifleştirilmiştir
Ağırlık	5.478 kg / 1000 Adet

SCREWERK	**STP390600250E**	
Metrik çizim A4	Ölçeklendirme 1:1	2024-10