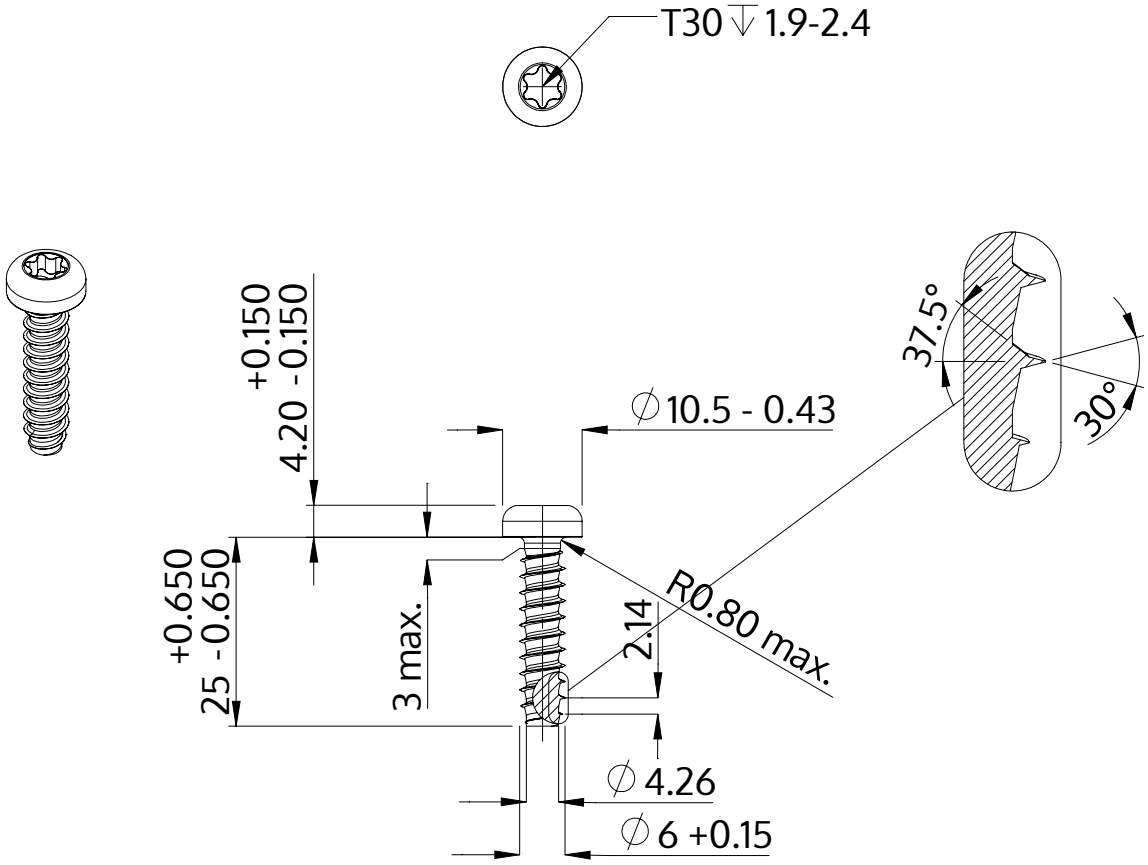

Descrizione	STP39 6.0x25.0 - T30
Materiale	acciaio inossidabile A4
Superficie	bianco-decapato e passivato
Peso	5.478 kg / 1000 pezzi

SCREWERK	**STP390600250C**	
Disegno metrico A4	Scala 1:1	2024-10