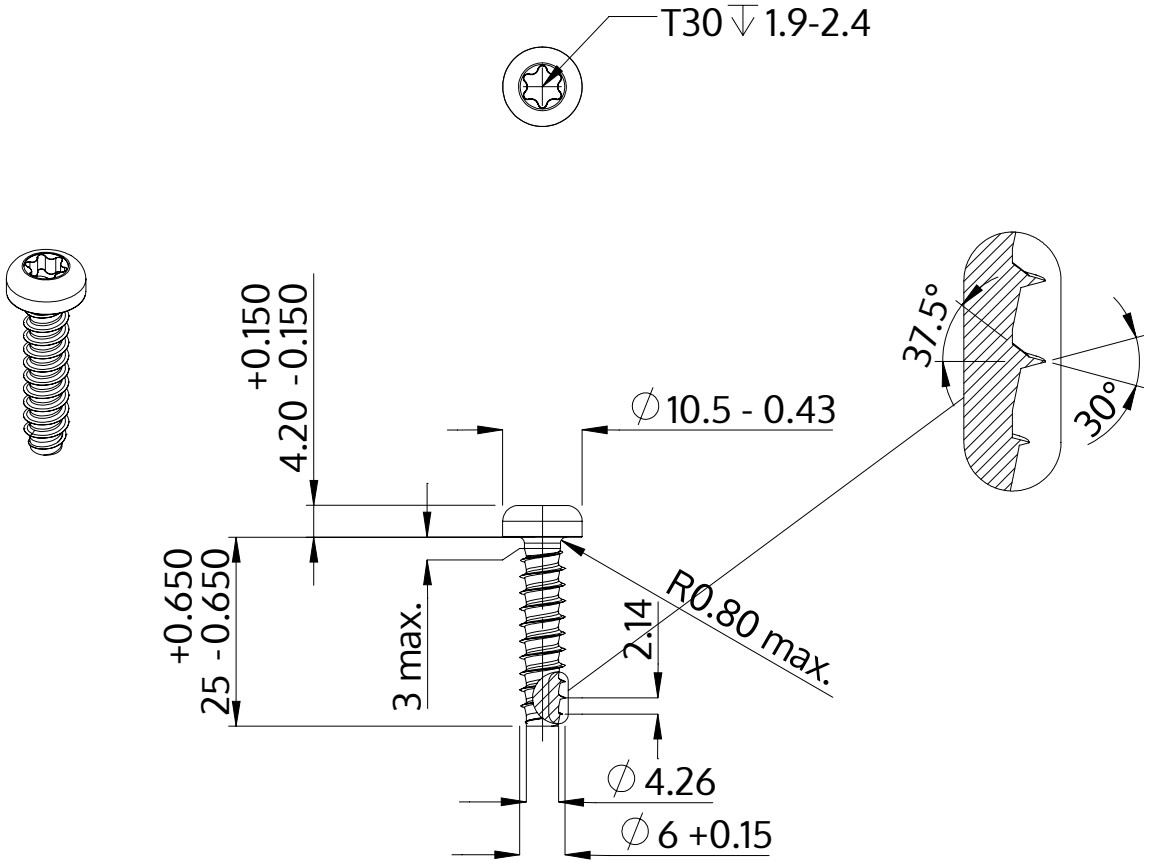

Beskrivning	STP39 6.0x25.0 - T30
Material	stål, härdat
Yta	ZnNi svart-passiviserad/Cr-VI-fri, härdad, förseglad
Vikt	5.478 kg / 1000 styck

SCREWERK	**STP390600250B**	
Metrisk skiss A4	Skala 1:1	2024-10