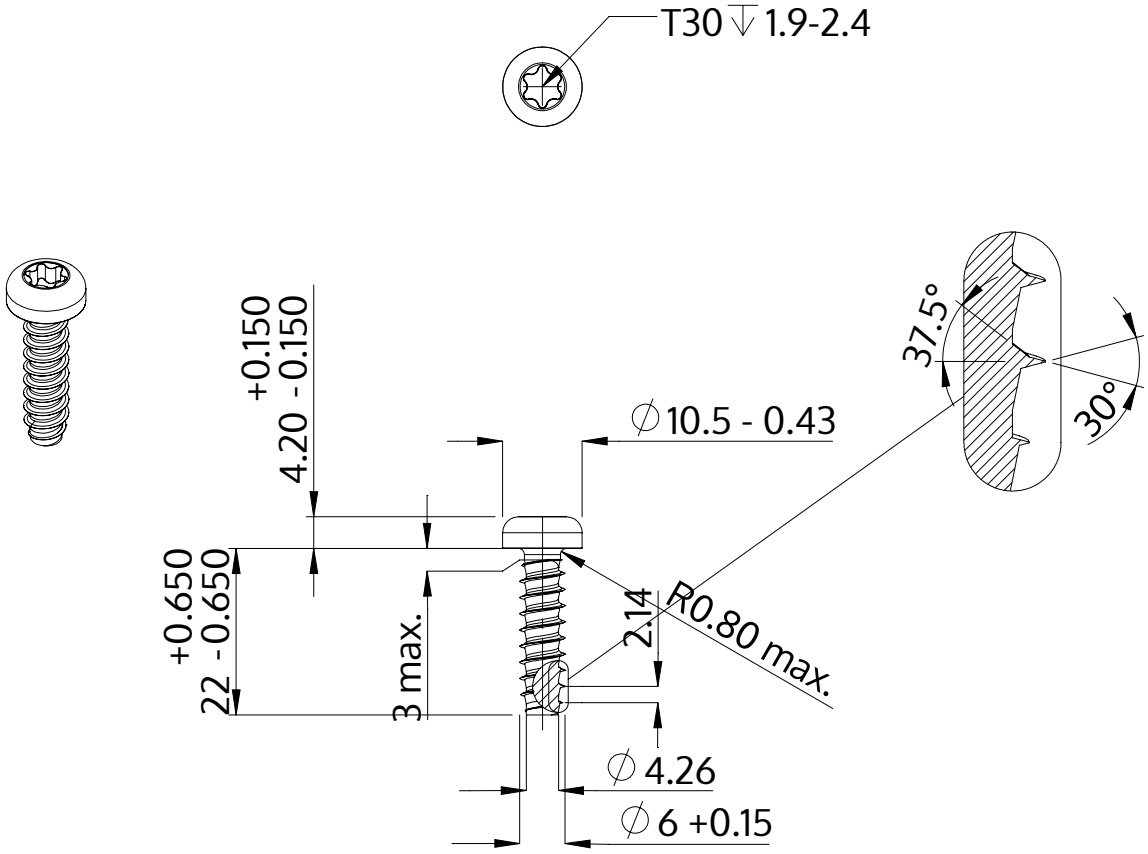

Descrição	STP39 6.0x22.0 - T30
Material	aço, endurecido
Superfície	zincado 5-7 µm, galvanizado, azul / passivado transparente
Peso	5.071 kg / 1000 peças

SCREWERK	**STP390600220S**	
Desenho Métrico A4	Escala 1:1	2024-10