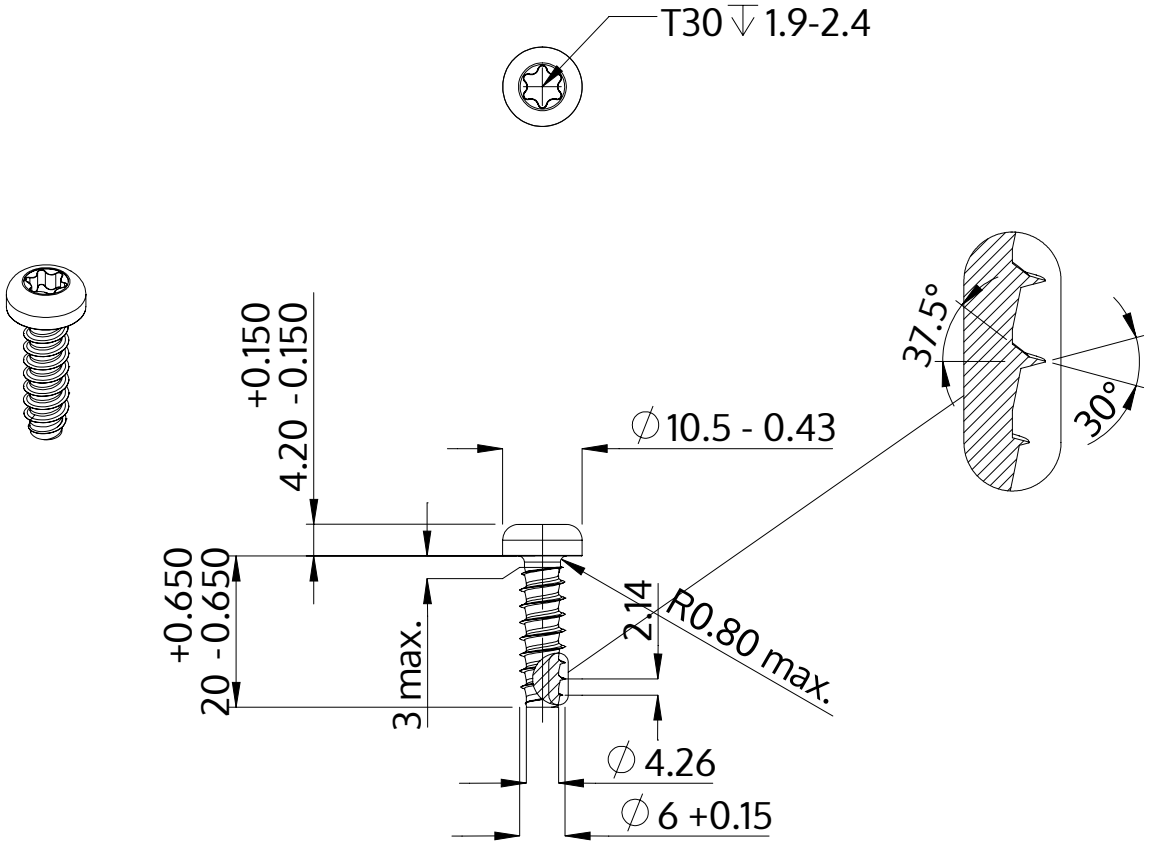

Popis	STP39 6.0x20.0 - T30
Materiál	Nerezová ocel A2
Povrch	holá, mořená a pásová ocel
Hmotnost	4.800 kg / 1000 Kus

SCREWERK	**STP390600200E**	
Metric výkres A4	Měřítko 1:1	2024-10