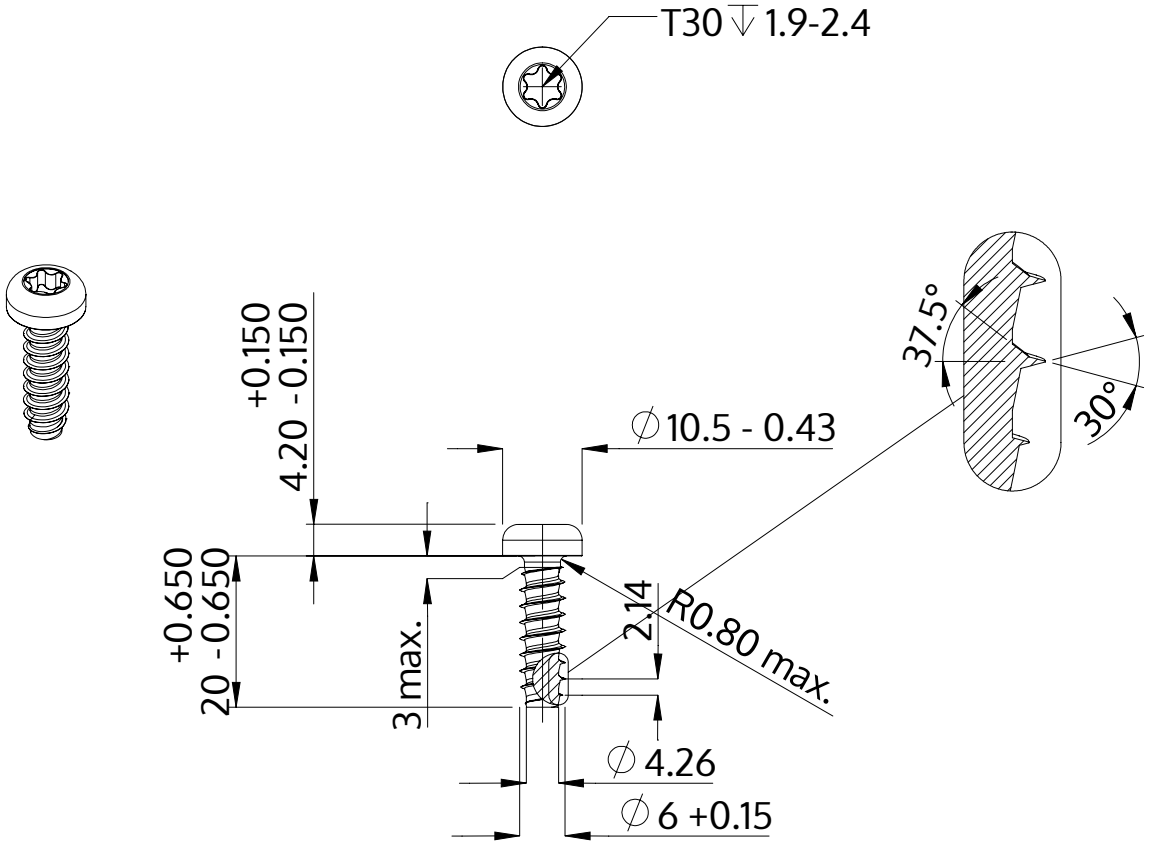


| | |
|---|---|
| Opis | STP39 6.0x20.0 - T30 |
| Materiał | Stal szlachetna A4 |
| Powierzchnia | Prosta, bejcowana i pasywowana |
| Waga | 4.800 kg / 1000 sztuk |

| | | |
|---|---|---|
| SCREWERK | **STP390600200C** | |
| Rysunek metryczny A4 | Skala 1:1 | 2024-10 |