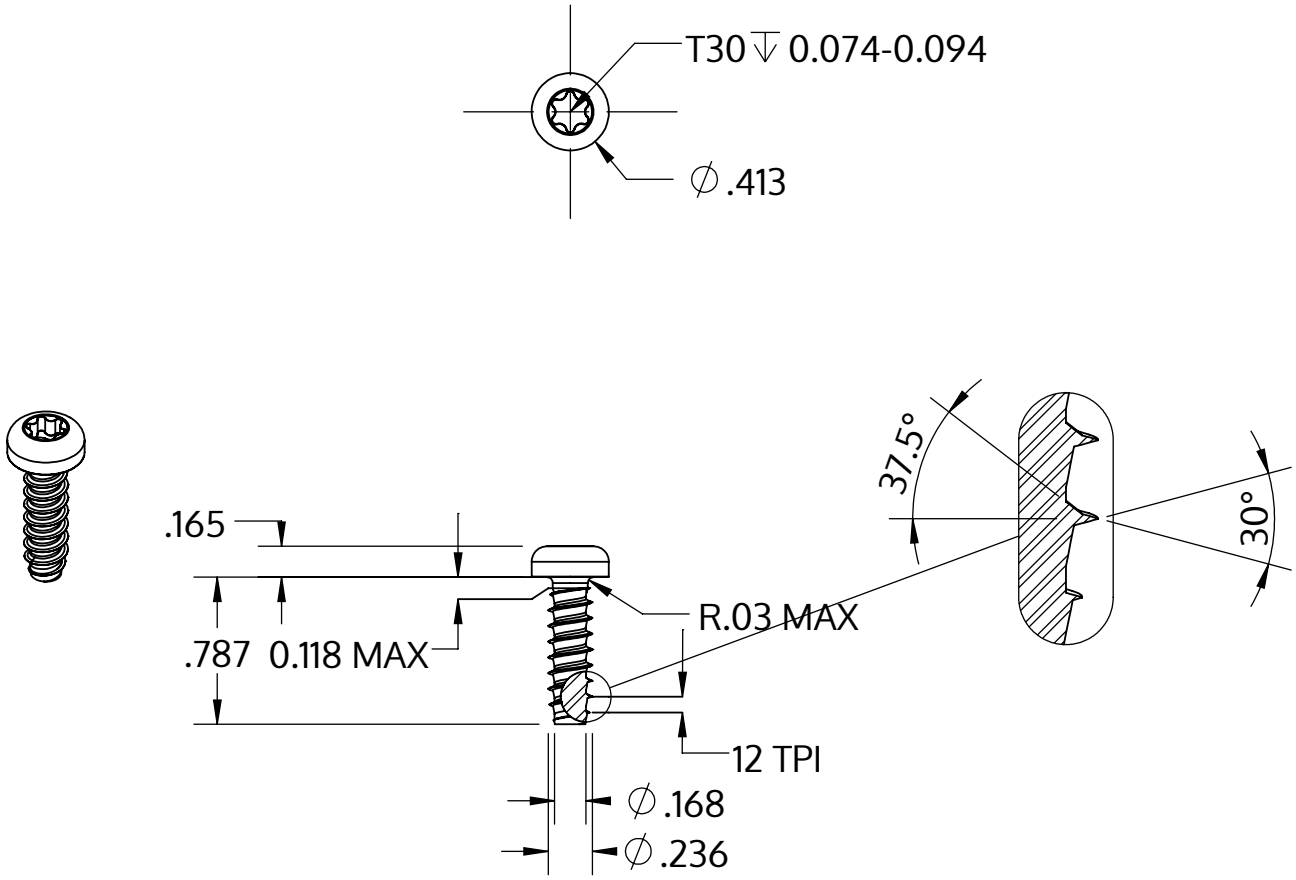

Metric size	M6 x 2.14 mm
US size (converted)	#0.236-12
	Tolerances [inch]
Length	+/- 0.025
Head diameter	+0 / -0.016
Head height	+/- 0.005
Thread diameter	+0.005 / -0

Opis	STP39 6.0x20.0 - T30
Materiał	Stal szlachetna A4
Powierzchnia	Prosta, bejcowana i pasywowana
Waga	4.800 kg / 1000 sztuk

SCREWERK	**STP390600200C**	
_Zoll Zeichnung Größe A	Skala 1:1	2024-10