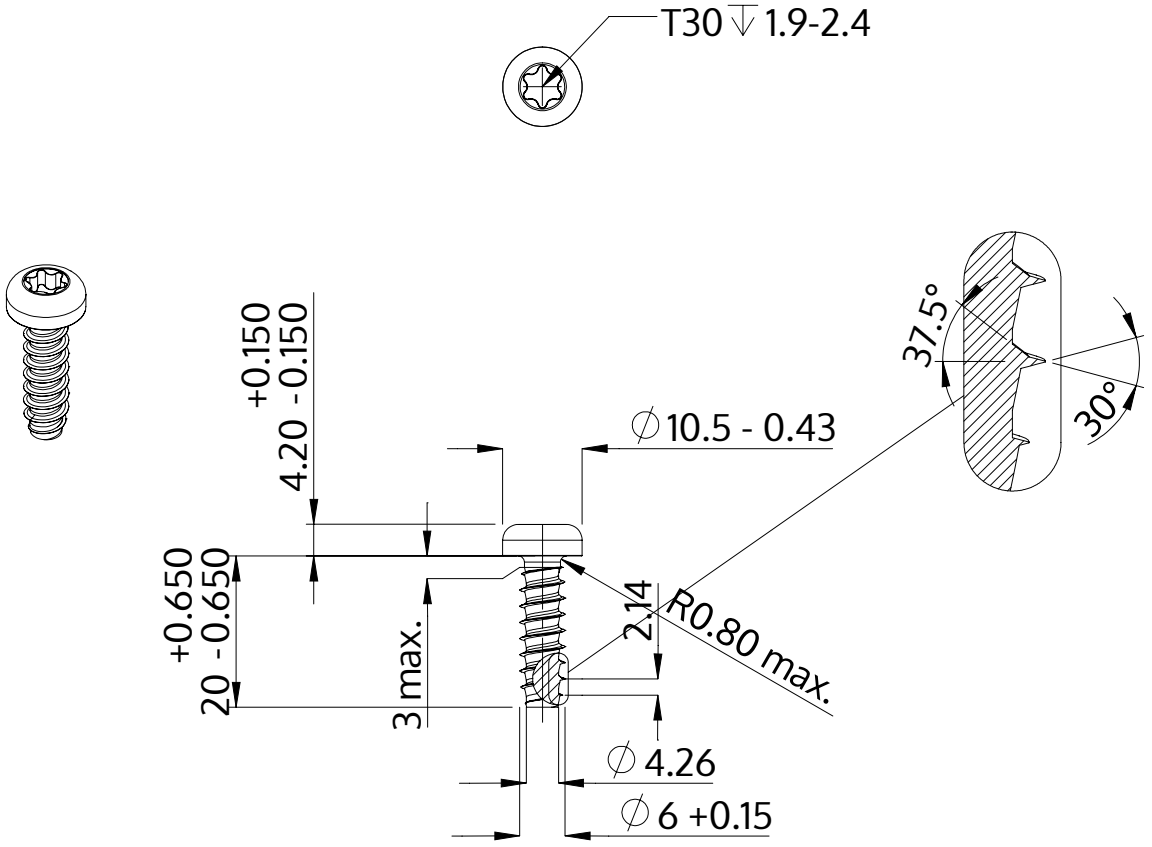

Descripción	STP39 6.0x20.0 - T30
Material	Acero Inoxidable
Superficie	Laminado brillante, barnizado y pasivado
Peso	4.800 kg / 1000 Piezas

SCREWERK	**STP390600200C**	
Diseño métrico	Escalada None:1	2024-04