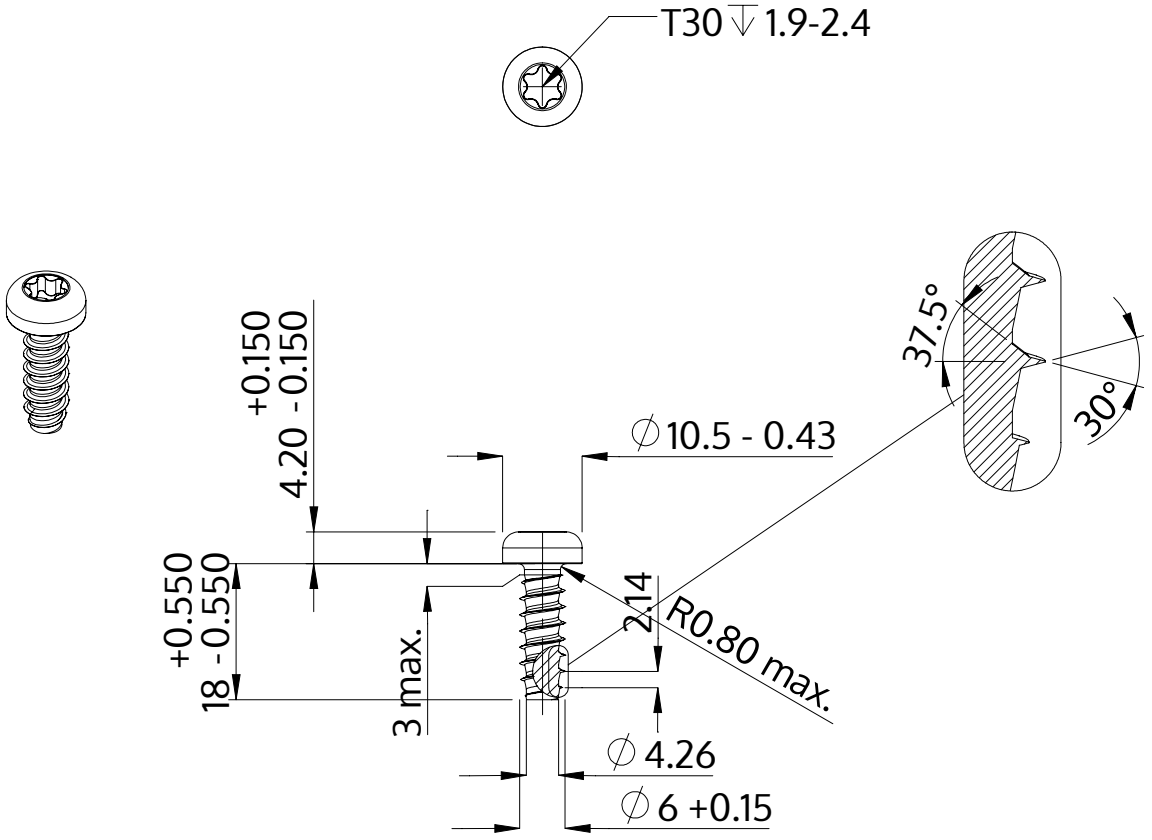

Beskrivelse	STP39 6.0x18.0 - T30
Materiale	Ædelstål A2
Overflade	blank, bejdset og passiveret
Vægt	4.529 kg / 1000 stykke

SCREWERK	**STP390600180E**	
Metrisk tegning A4	Skalering None:1	2024-04