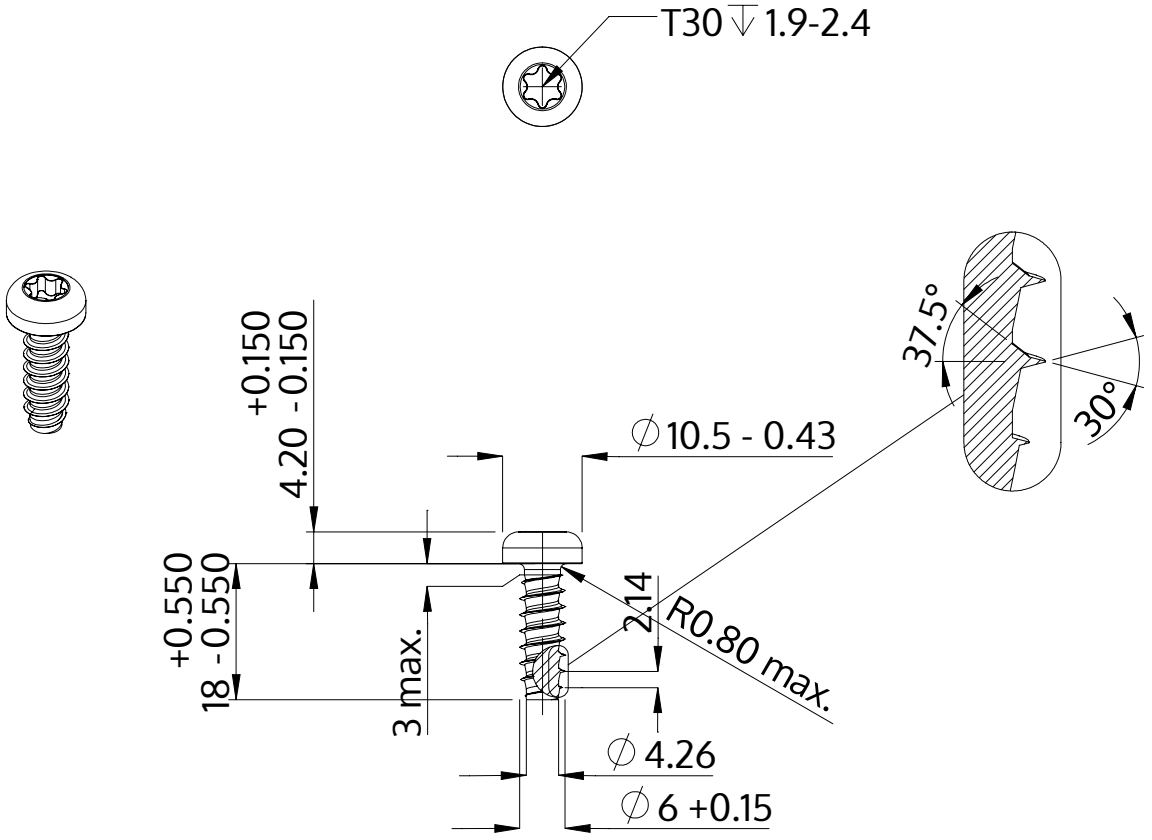

Описание	STP39 6.0x18.0 - T30
Материал	неръждаема стомана A2
Повърхност	гланциран, полиран, пасиваран
Тегло	4.529 kg / 1000 Бройка

SCREWERK	**STP390600180E**	
Метричен дизайн A4	Мащаб 1:1	2024-10