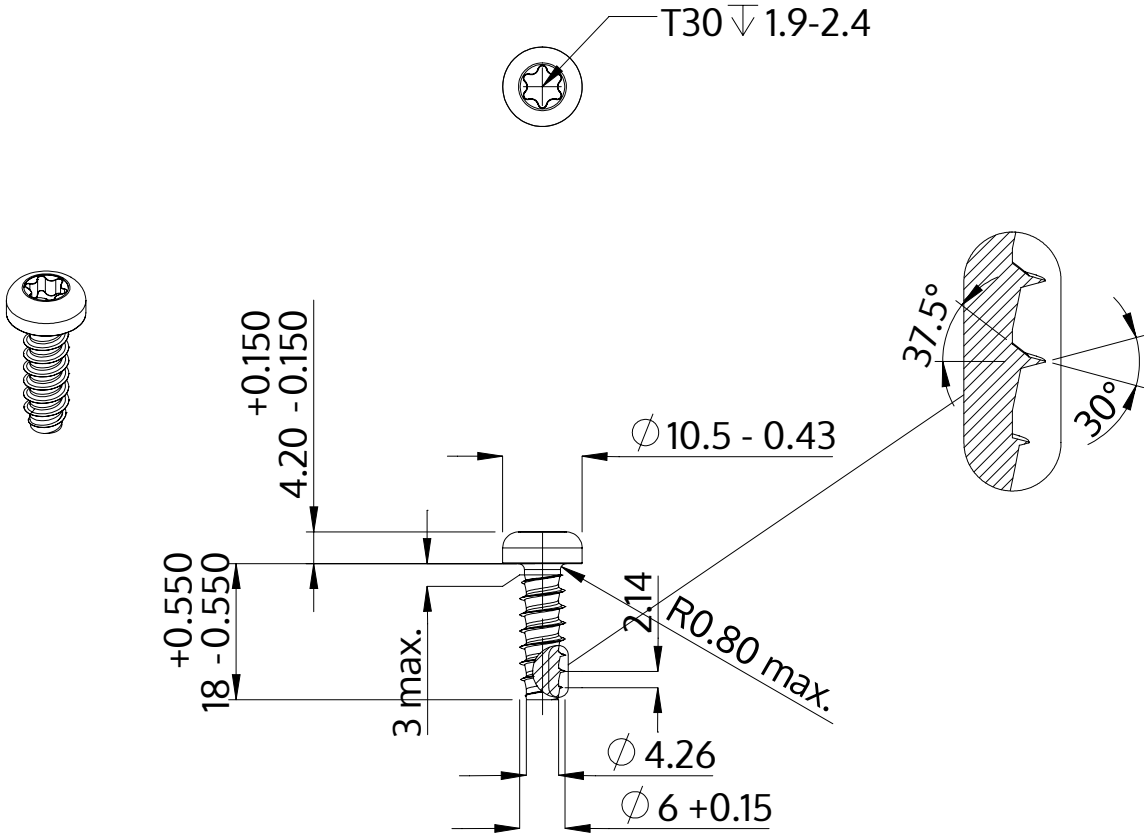

Описание	STP39 6.0x18.0 - T30
Материал	Нержавеющая сталь A4
Поверхность	Светлый отжиг и пассивация
Вес	4.529 kg / 1000 Штука

SCREWERK	**STP390600180C**	
Метрический чертеж A4	Шкала 1:1	2024-10