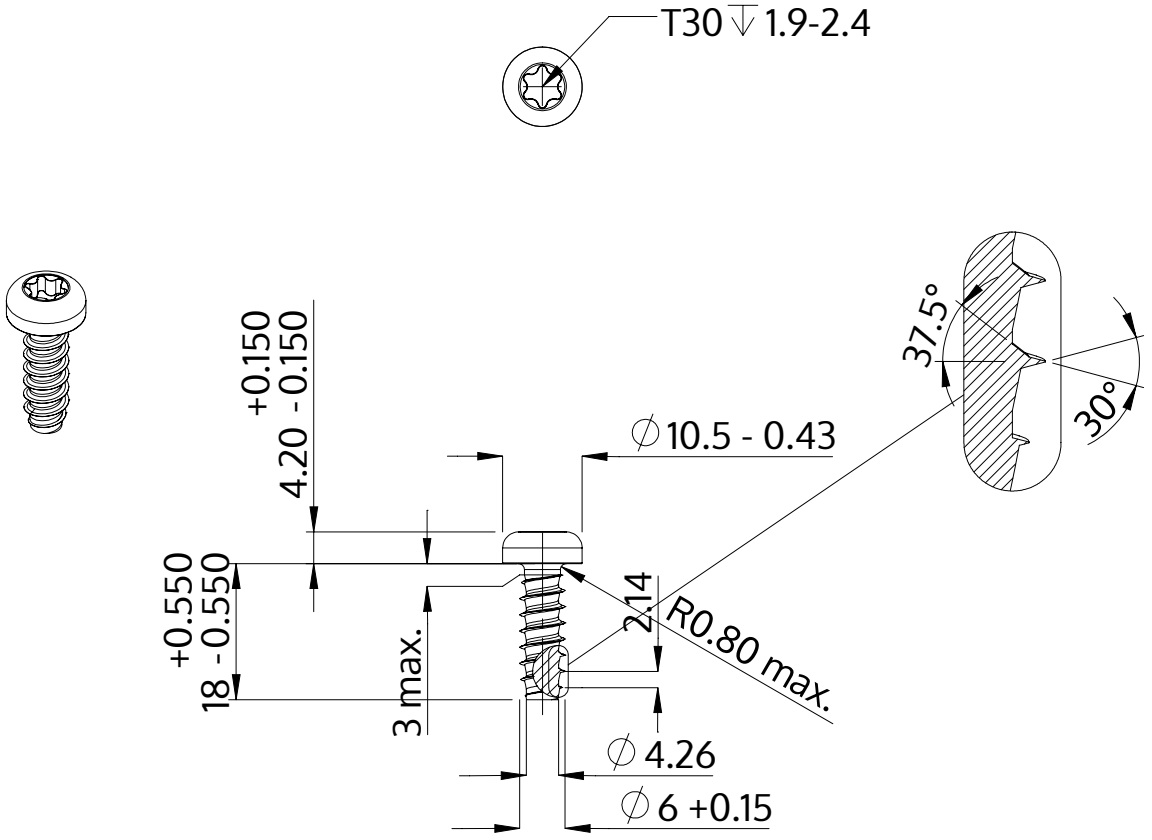

Descriere	STP39 6.0x18.0 - T30
Material	oţel inoxidabil A4
Exterior	neacoperit, murat și pasivat
Greutate	4.529 kg / 1000 unități

SCREWERK	**STP390600180C**	
Desen metric A4	Scalarea 1:1	2024-10