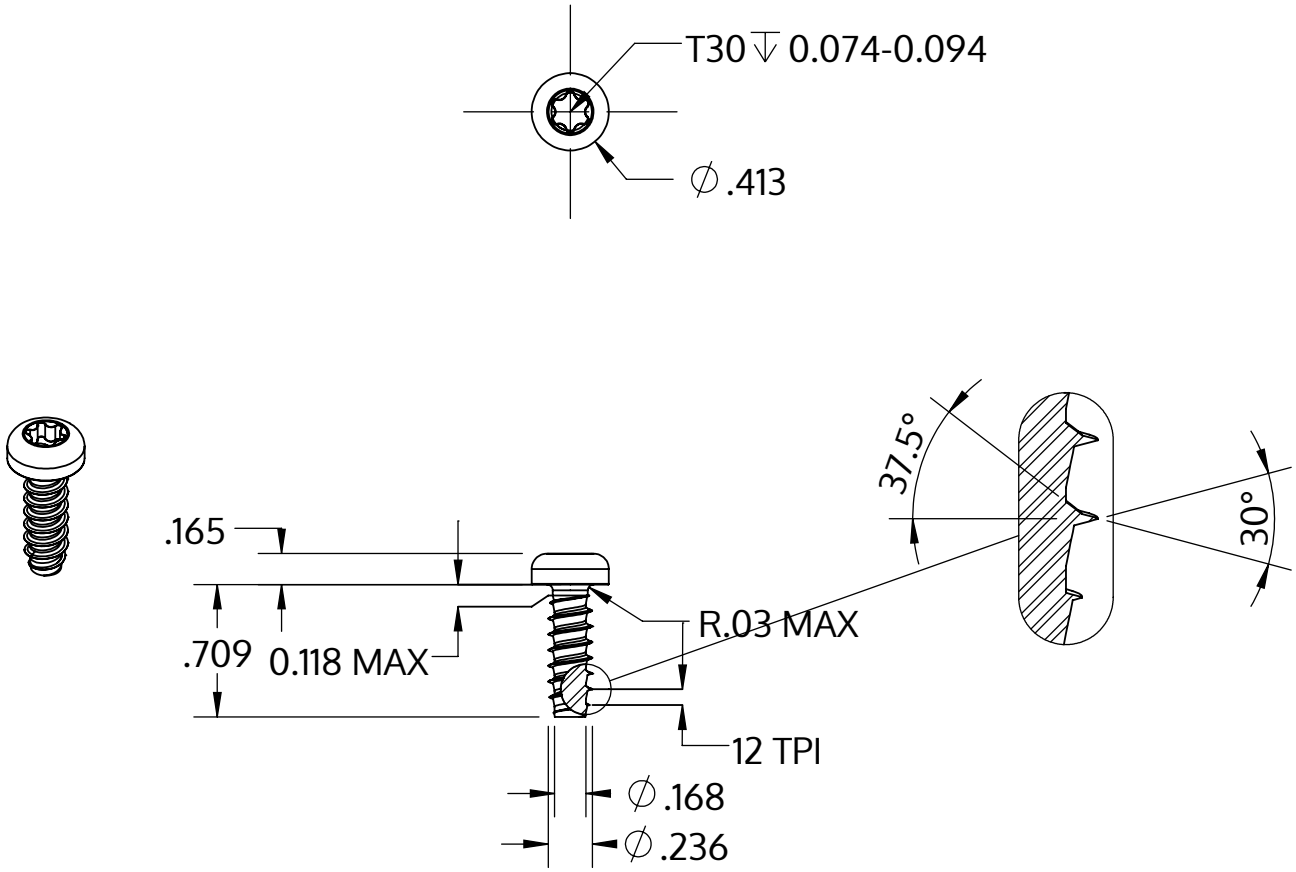

Metric size	M6 x 2.14 mm
US size (converted)	#0.236-12
	Tolerances [inch]
Length	+/- 0.021
Head diameter	+0 / -0.016
Head height	+/- 0.005
Thread diameter	+0.005 / -0

Описание	STP39 6.0x18.0 - T30
Материал	Нержавеющая сталь A4
Поверхность	Светлый отжиг и пассивация
Вес	4.529 kg / 1000 Штука

SCREWERK	**STP390600180C**	
_Zoll Zeichnung Größe A	Шкала 1:1	2024-10