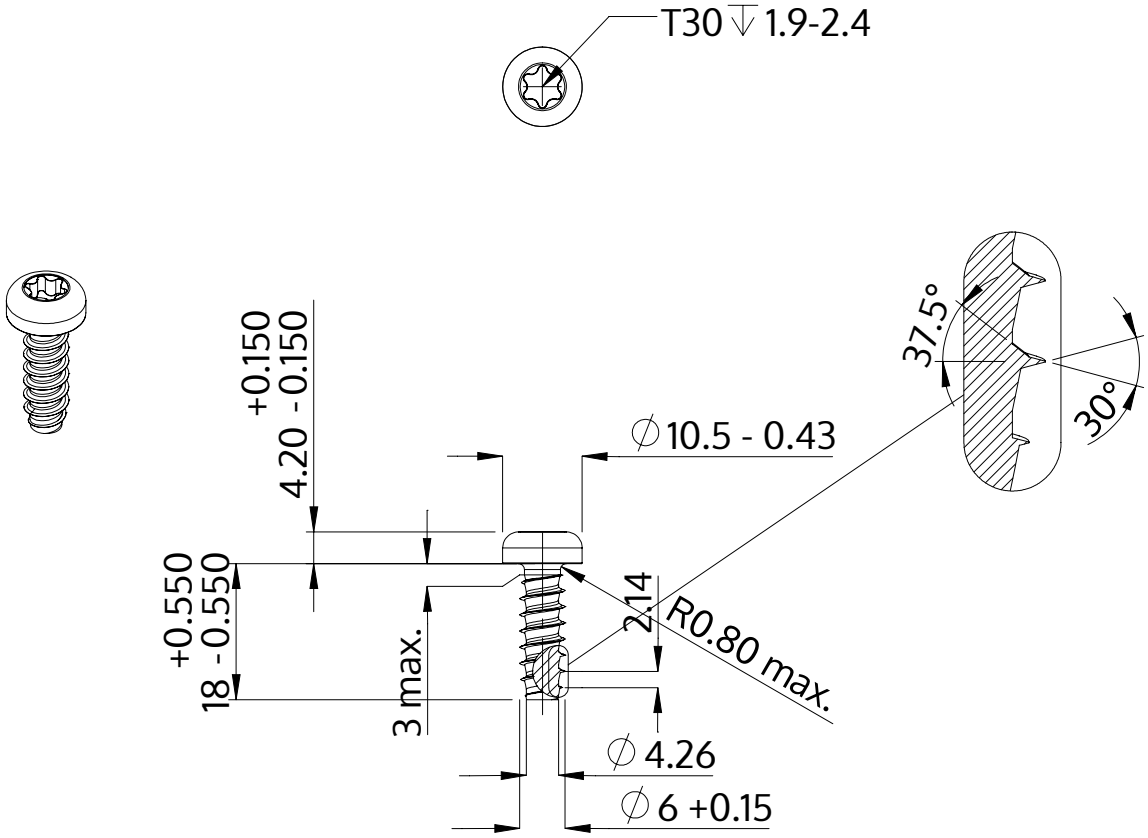

Popis	STP39 6.0x18.0 - T30
Materiál	Nerezová ocel A4
Povrch	holá, mořená a pásová ocel
Hmotnost	4.529 kg / 1000 Kus

SCREWERK	**STP390600180C**	
Metric výkres A4	Měřítko 1:1	2024-10