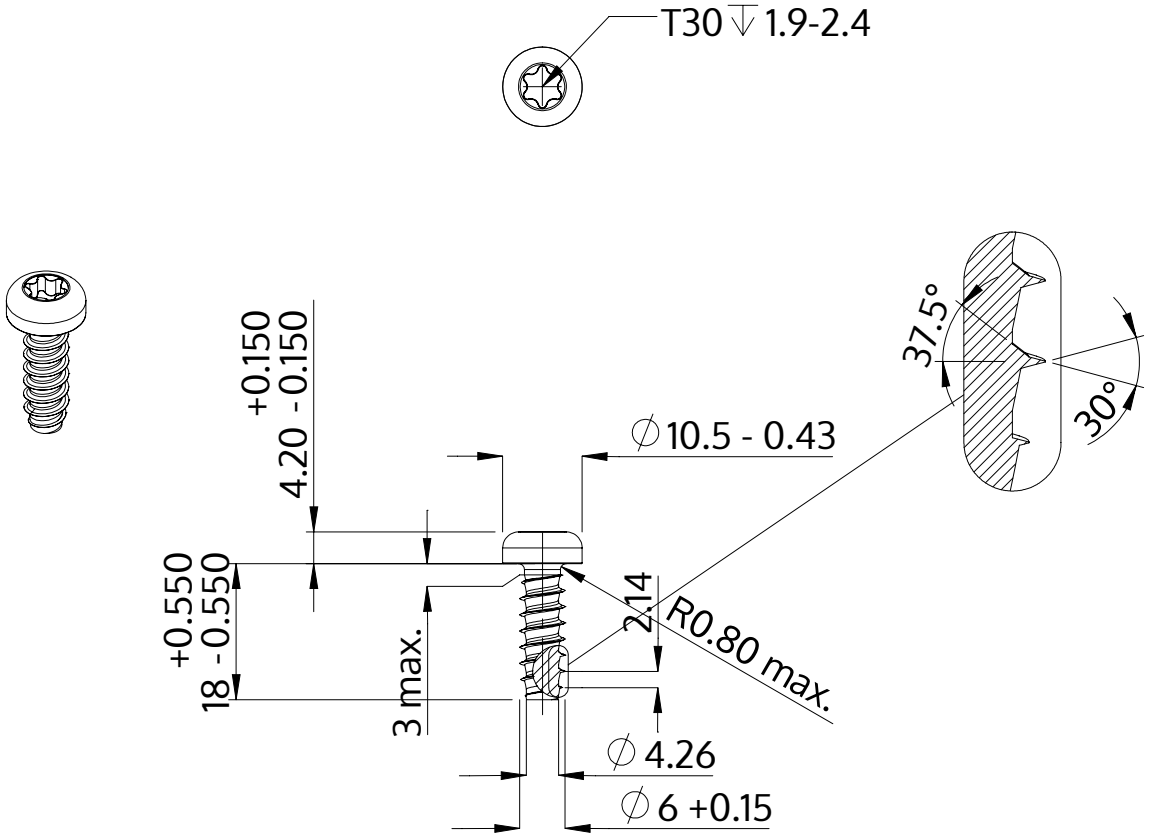

Beskrivelse	STP39 6.0x18.0 - T30
Materiale	Stål, forædlet
Overflade	ZnNi sort-passiveret, tempret, forseglet
Vægt	4.529 kg / 1000 stykke

SCREWERK	**STP390600180B**	
Metrisk tegning A4	Skalering 1:1	2024-10