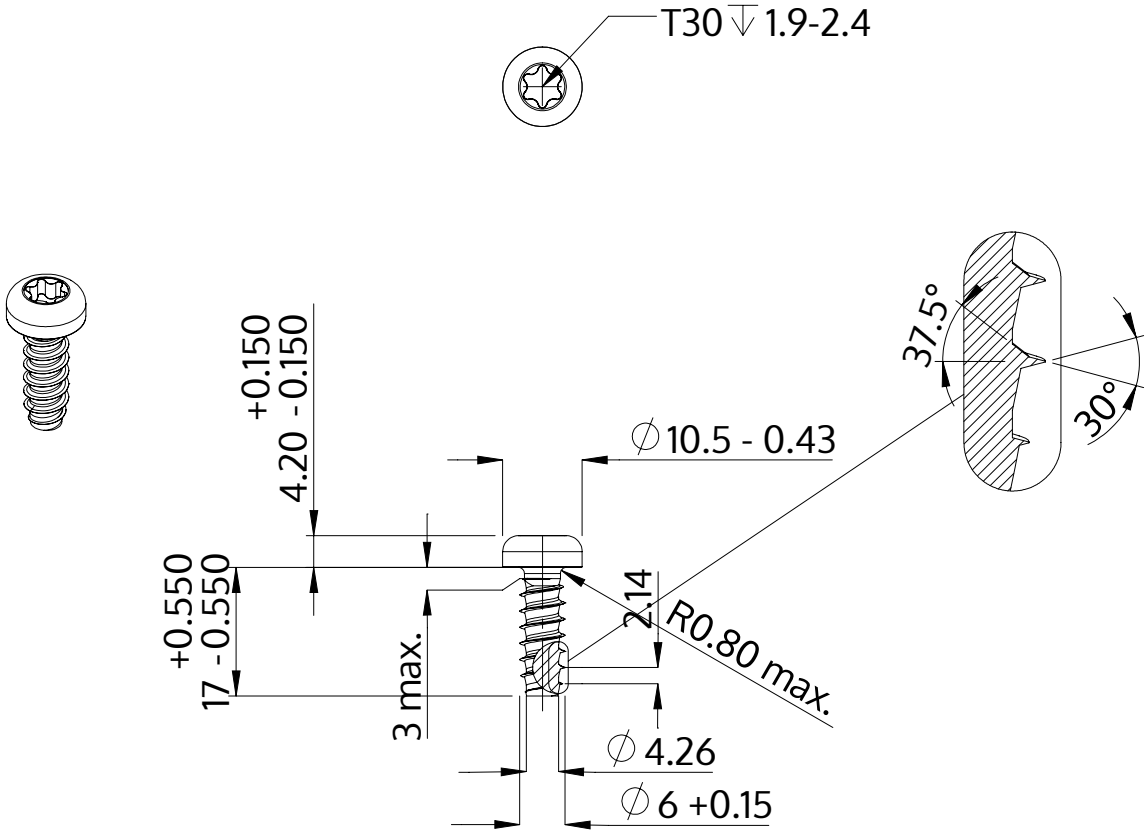

Beskrivning	STP39 6.0x17.0 - T30
Material	stål, härdat
Yta	ZnNi svart-passiviserad/Cr-VI-fri, härdad, förseglad
Vikt	4.393 kg / 1000 styck

SCREWERK	**STP390600170B**	
Metrisk skiss A4	Skala 1:1	2024-10