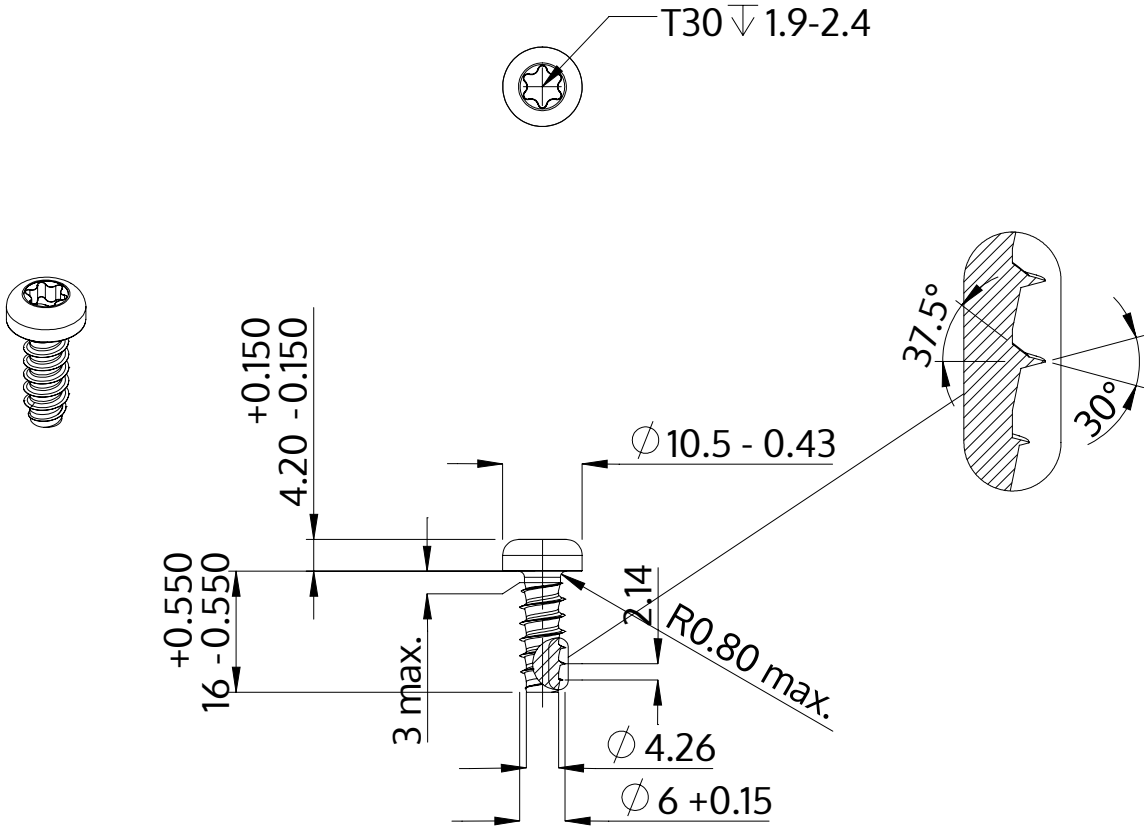

Descrição	STP39 6.0x16.0 - T30
Material	aço, endurecido
Superfície	zincado 5-7 µm, galvanizado, azul / passivado transparente
Peso	4.257 kg / 1000 peças

SCREWERK	**STP390600160S**	
Desenho Métrico A4	Escala 1:1	2024-10