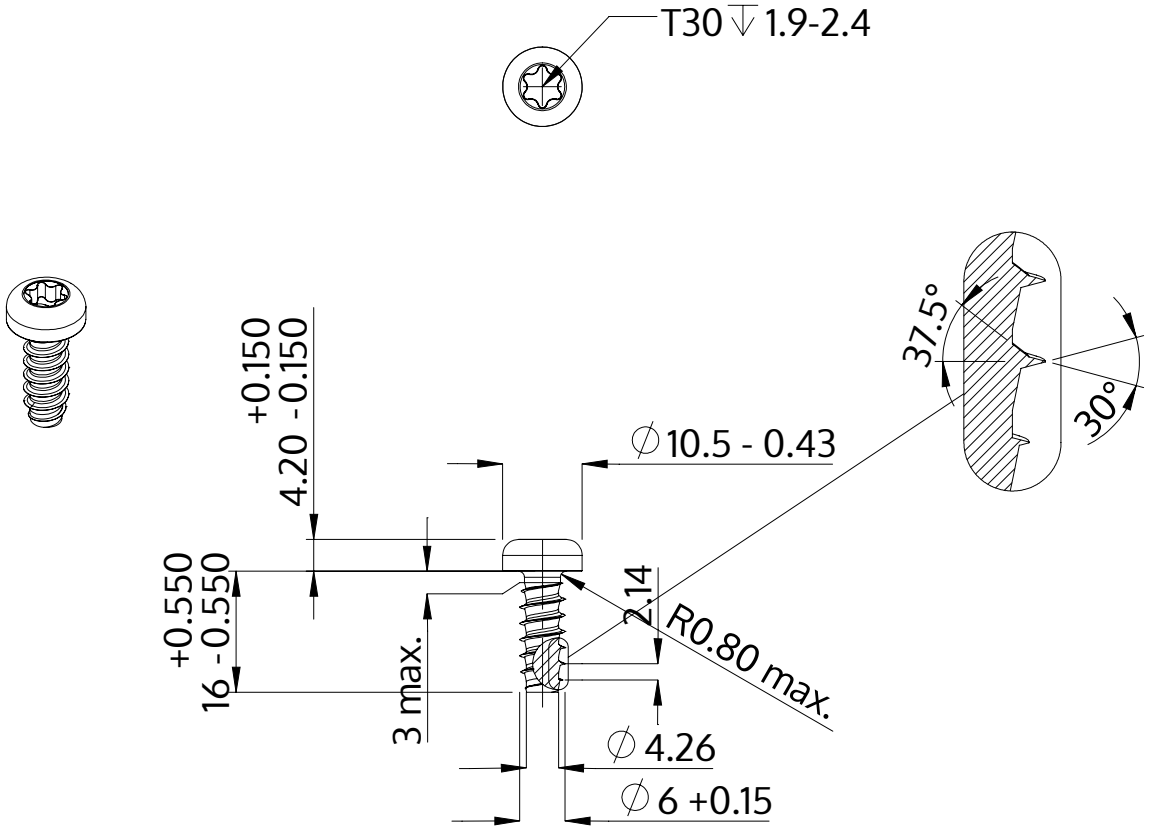

Descriere	STP39 6.0x16.0 - T30
Material	oţel inoxidabil A2
Exterior	negru
Greutate	4.257 kg / 1000 unități

SCREWERK	**STP390600160J**	
Desen metric A4	Scalarea 1:1	2024-05