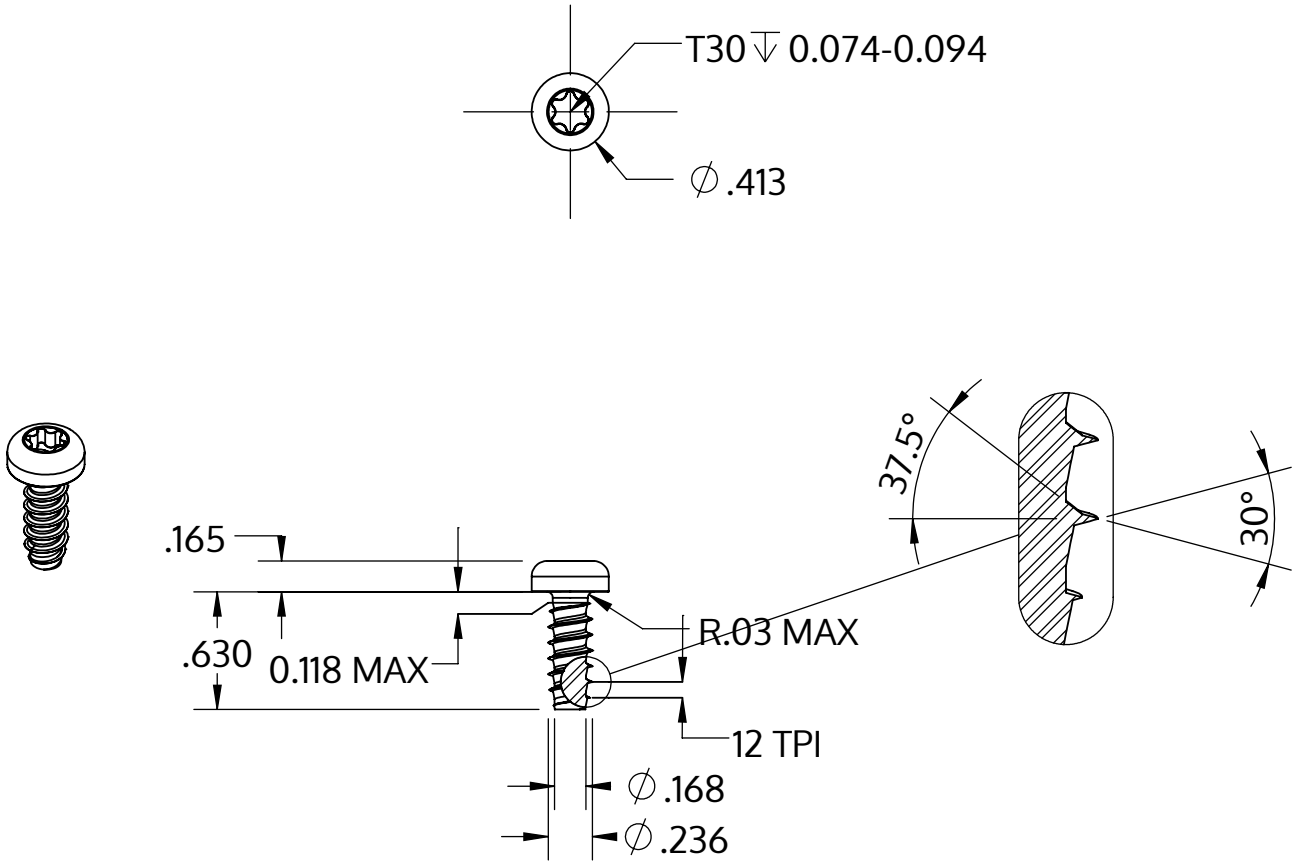

Metric size	M6 x 2.14 mm
US size (converted)	#0.236-12
	Tolerances [inch]
Length	+/- 0.021
Head diameter	+0 / -0.016
Head height	+/- 0.005
Thread diameter	+0.005 / -0

Açıklaması	STP39 6.0x16.0 - T30
Malzeme	Paslanmaz Çelik A2
Kaplama	Parlak, cilalanmış ve pasifleştirilmiştir
Ağırlık	4.257 kg / 1000 Adet

SCREWERK	**STP390600160E**	
_Zoll Zeichnung Größe A	Ölçeklendirme None:1	2024-04