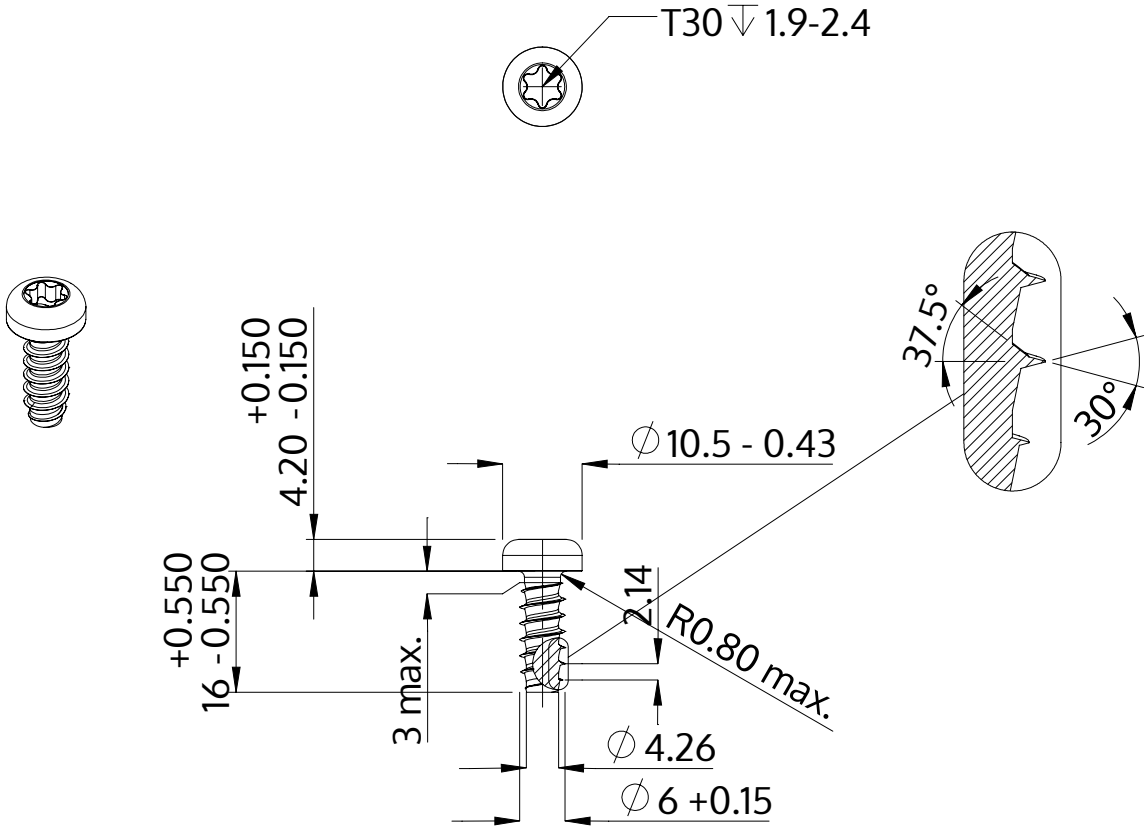

Description	STP39 6.0x16.0 - T30
Matière	acier inoxydable A4
Surface	brillant décapé et passivé
Poids	4.257 kg / 1000 Unité

SCREWERK	**STP390600160C**	
Dessin métrique A4	Redimensionner 1:1	2024-10