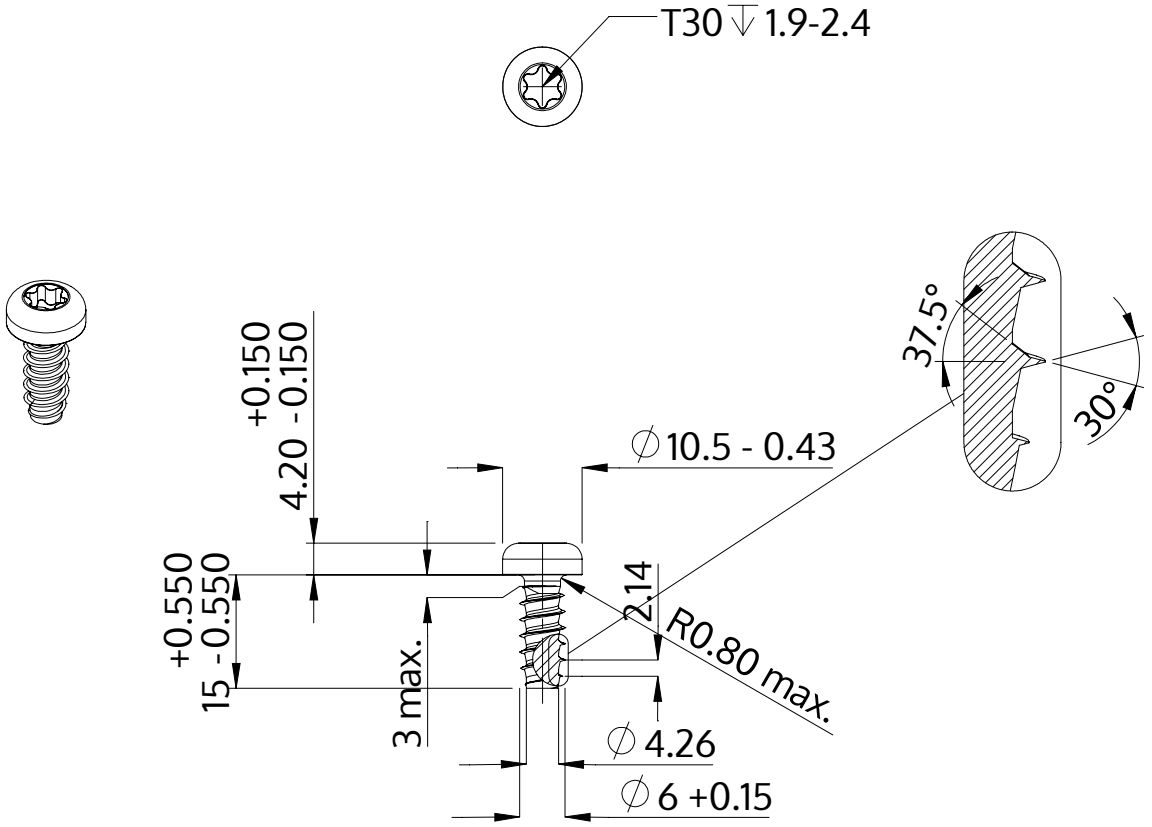

Beskrivning	STP39 6.0x15.0 - T30
Material	stål, härdat
Yta	förzinkad 5-7 µm, härdad, blå/transparent passiviserad
Vikt	4.122 kg / 1000 styck

SCREWERK	**STP390600150S**	
Metrisk skiss A4	Skala 1:1	2024-10