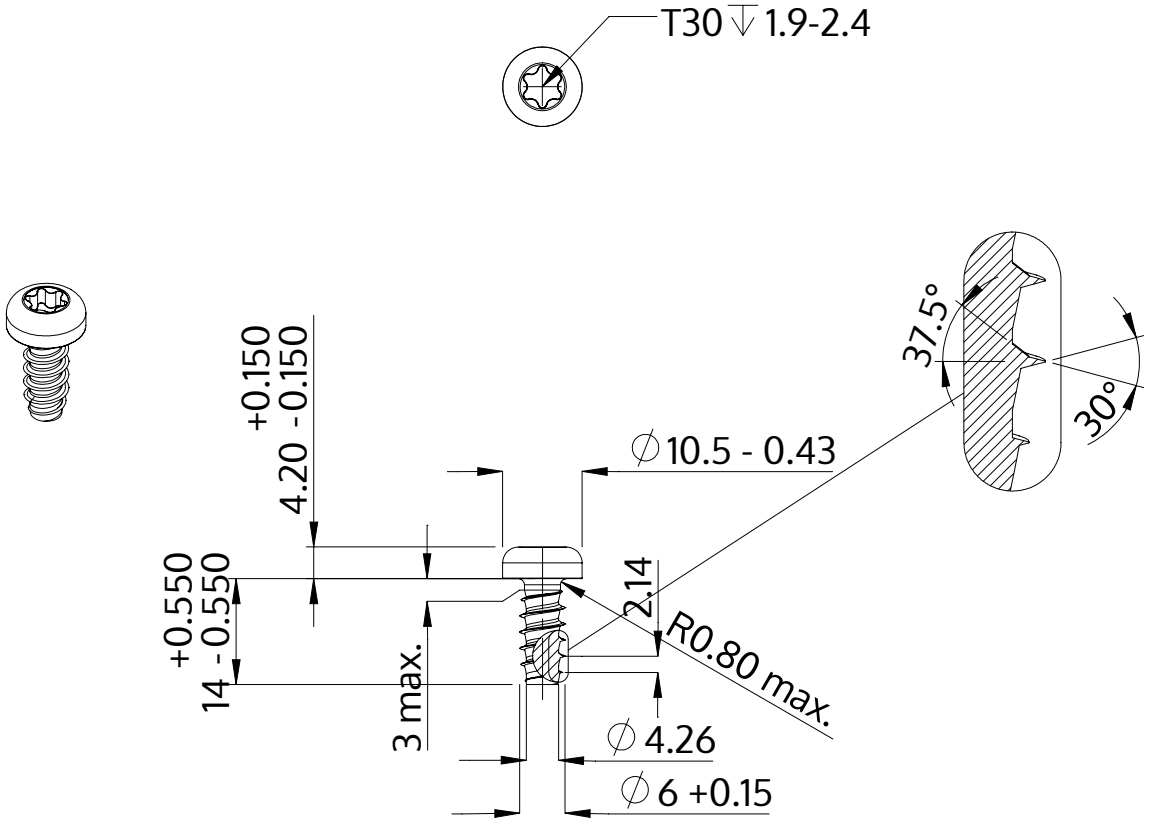

Descrizione	STP39 6.0x14.0 - T30
Materiale	acciaio inossidabile A2
Superficie	bianco-decapato e passivato
Peso	3.986 kg / 1000 pezzi

SCREWERK	**STP390600140E**	
Disegno metrico A4	Scala None:1	2024-04