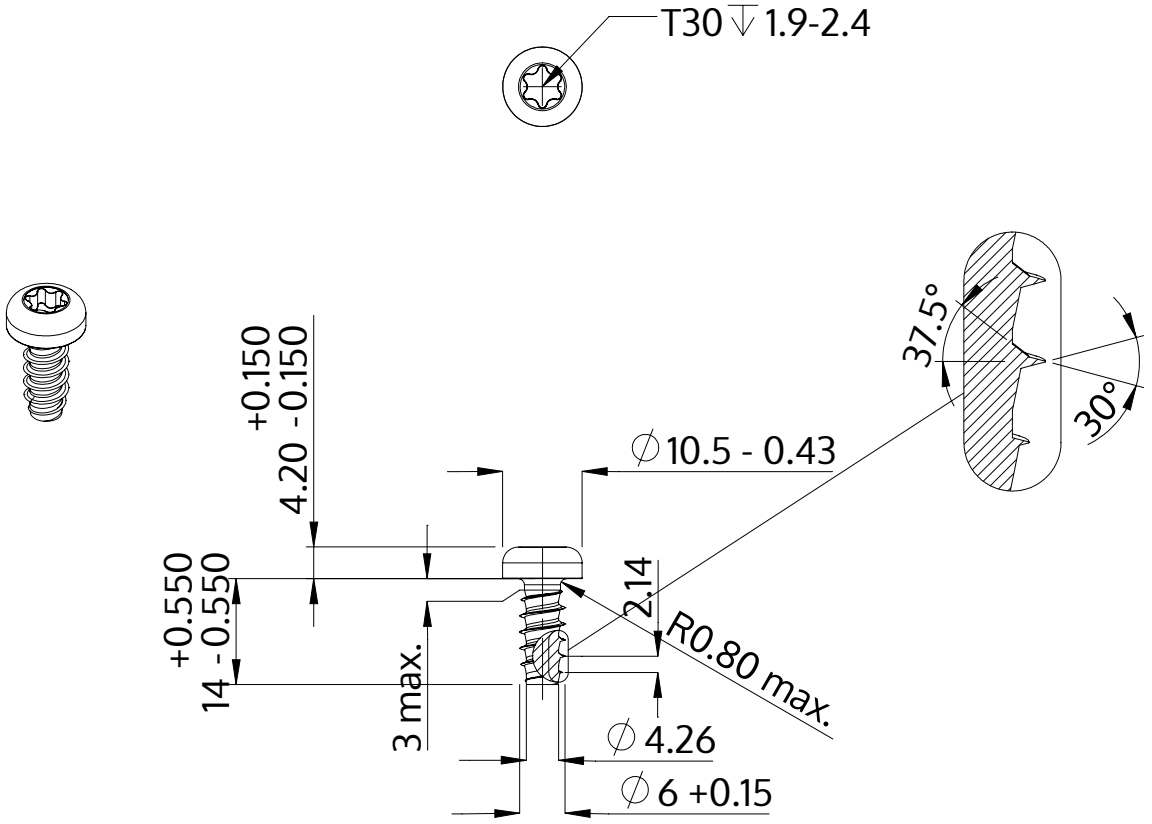

Açıklaması	STP39 6.0x14.0 - T30
Malzeme	Paslanmaz Çelik A4
Kaplama	Parlak, cilalanmış ve pasifleştirilmiştir
Ağırlık	3.986 kg / 1000 Adet

SCREWERK	**STP390600140C**	
Metrik çizim A4	Ölçeklendirme 1:1	2024-05