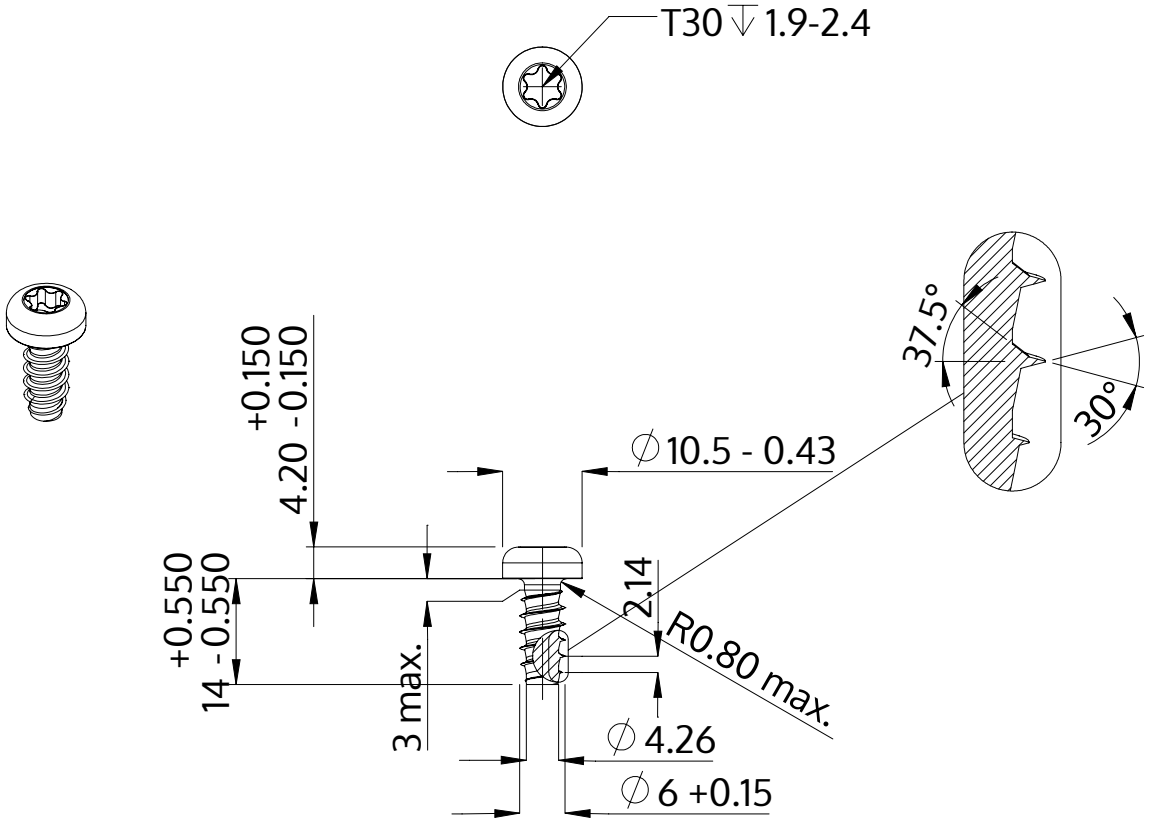

Description	STP39 6.0x14.0 - T30
Matière	Acier,trempé et revenu
Surface	Zinc Nickel passivé noir, trempée, scéllée
Poids	3.986 kg / 1000 Unité

SCREWERK	**STP390600140B**	
Dessin métrique A4	Redimensionner None:1	2024-04