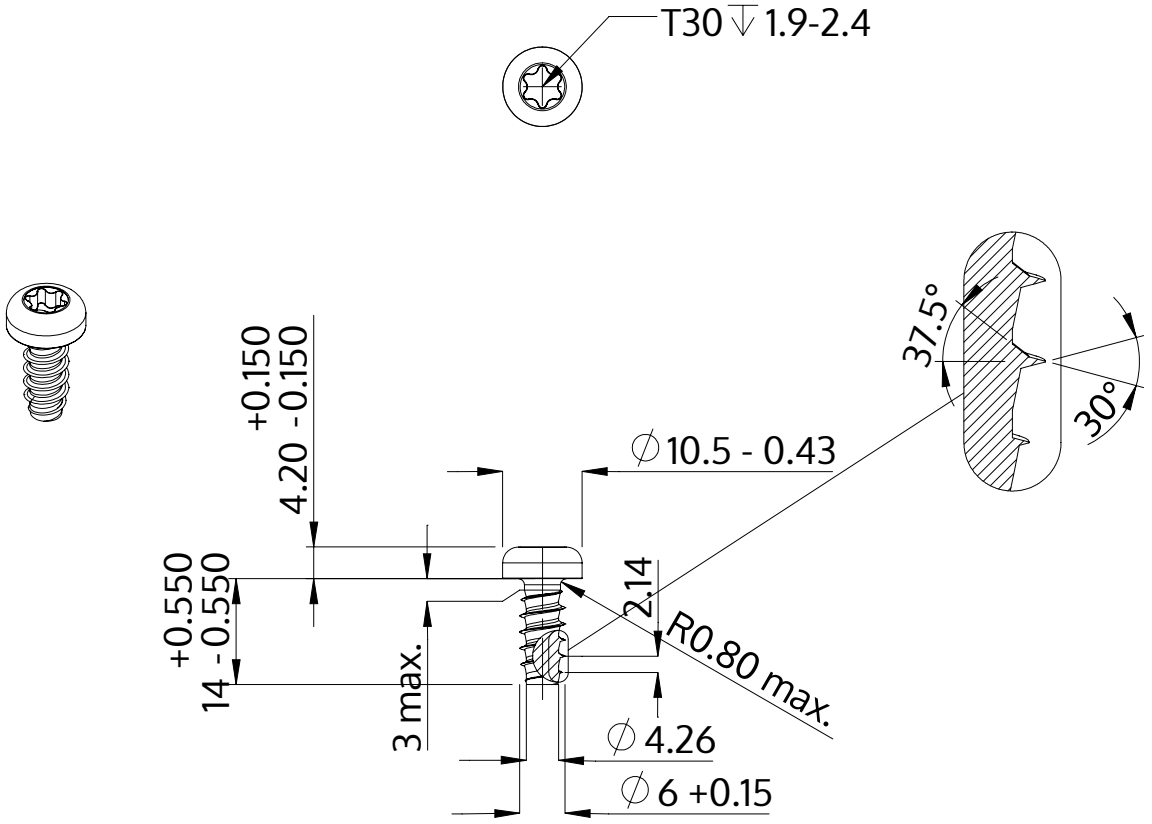


| | |
|---|---|
| Beskrivelse | STP39 6.0x14.0 - T30 |
| Materiale | Stål, forædlet |
| Overflade | ZnNi sort-passiveret, tempret, forseglet |
| Vægt | 3.986 kg / 1000 stykke |

| | | |
|---|---|---|
| SCREWERK | **STP390600140B** | |
| Metrisk tegning A4 | Skalering 1:1 | 2024-10 |